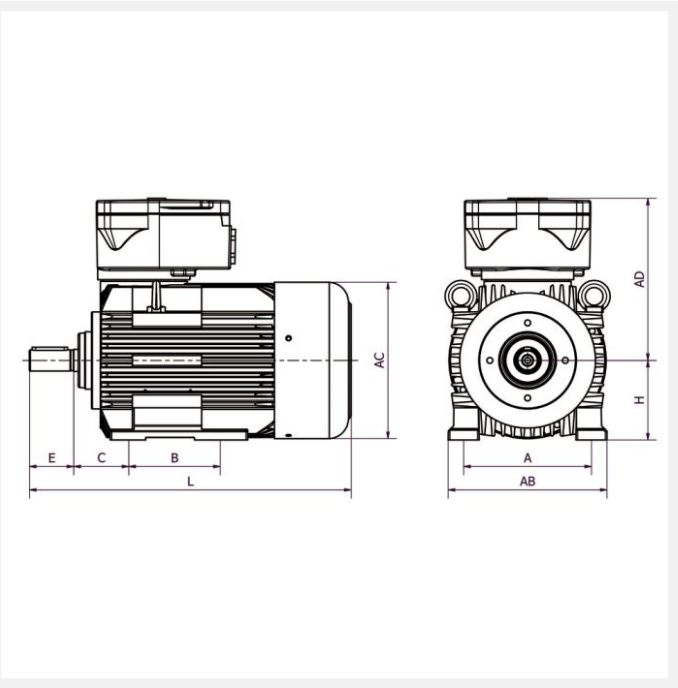

IE3 4KTC132MA6 4kW 6P 400/690 B3 LL CTP

Référence : 4KTC132MA6
Code article : 24167160

Classe de rendement : IE3
Matière carcasse : Fonte

1 autre visuel pour cet article disponible en annexe p.3/3

Exd | IE3 | T4 | IP55 | PTC | S1 | 400V 50Hz

Poids (kg) :	94
Forme construction :	B3

U [V]	f [Hz]	P [kW]	I [A]	n [min-1]	cos phi	Classe	η 100%
400	50	4	9,8	975	0,68	IE3	87,1
690	50	4	9,8	975	0,68	IE3	87,1

Dimensions

D (mm) :	38
E (mm) :	80
A (mm) :	216
H (mm) :	132
HD (mm) :	350
C (mm) :	89

Boîte à bornes

Position boîte à bornes :	Dessus
PE raccordement (mm) :	1*M32

Caractéristiques

Référence :	4KTC132MA6
Nombre de pôles :	6
Courant de démarrage relatif (A) :	8,2
Couple nominal (N.m) :	39,24
Couple de démarrage relatif (Cd/Cn) :	3,71
Couple maximum relatif (Cm/Cn) :	4,28
Classe d'isolation :	F
Classe d'échauffement :	B
Moment d'inertie (kg.m²) :	0,03838
Equilibrage / classe de vibration :	Rotors équilibrés dynamiquement avec « demi clavette » qualité G 2,5 selon ISO 1940. Classe de vibration A selon la norme CEI60034-14.

Normes

Certifications :	II 2G Ex db (eb) IIC T4 Gb

Construction

Matière carcasse :	Fonte
Matière flasque :	Fonte
Couleur RAL :	RAL 5010 (bleu)
Roulement côté D :	6208-ZZ C3
Roulement côté N :	6208-ZZ C3

Joint côté D :	40x80x18
Joint côté N :	40x80x18
Protection thermique :	CTP