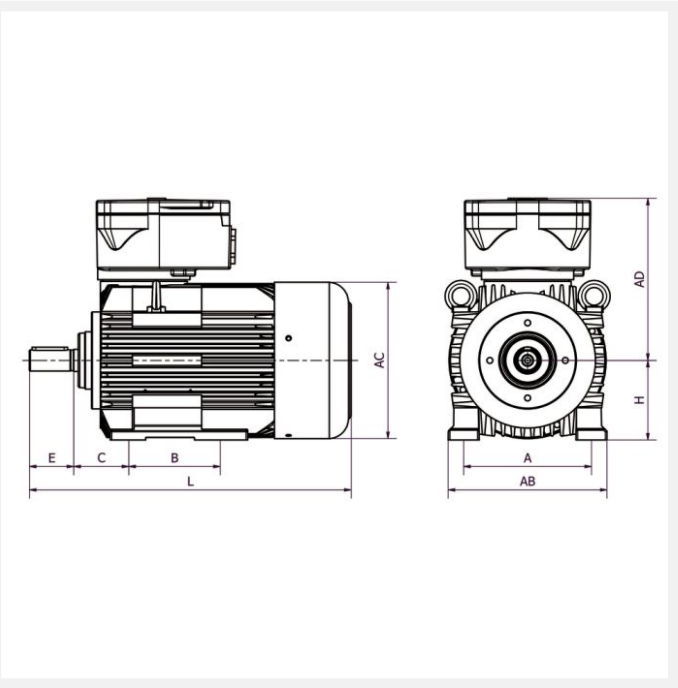

IE3 4KTC100L6 1,5kW 6P 230/400 B3 LL CTP

Référence : 4KTC100L6
Code article : 24166850

Classe de rendement : IE3
Matière carcasse : Fonte

1 autre visuel pour cet article disponible en annexe p.3/3

Exd | IE3 | T4 | Ex | IP55 | PTC | S1 | 400V 50Hz

Poids (kg) :	44
Forme construction :	B3

U [V]	f [Hz]	P [kW]	I [A]	n [min-1]	cos phi	Classe	η 100%
230	50	1,5	3,92	960	0,67	IE3	82,5
400	50	1,5	3,92	960	0,67	IE3	82,5

Dimensions

D (mm) :	28
E (mm) :	60
A (mm) :	160
H (mm) :	100
HD (mm) :	288
C (mm) :	63

Boîte à bornes

Position boîte à bornes :	Dessus
PE raccordement (mm) :	1*M25

Caractéristiques

Référence :	4KTC100L6
Nombre de pôles :	6
Courant de démarrage relatif (A) :	6
Couple nominal (N.m) :	14,95
Couple de démarrage relatif (Cd/Cn) :	3,17
Couple maximum relatif (Cm/Cn) :	3,46
Classe d'isolation :	F
Classe d'échauffement :	B
Moment d'inertie (kg.m²) :	0,01196
Equilibrage / classe de vibration :	Rotors équilibrés dynamiquement avec « demi clavette » qualité G 2,5 selon ISO 1940. Classe de vibration A selon la norme CEI60034-14.

Normes

Certifications :	II 2G Ex db (eb) IIC T4 Gb

Construction

Matière carcasse :	Fonte
Matière flasque :	Fonte
Couleur RAL :	RAL 5010 (bleu)
Roulement côté D :	6206-ZZ C3
Roulement côté N :	6206-ZZ C3

Joint côté D :	30x62x16
Joint côté N :	30x62x16
Protection thermique :	CTP