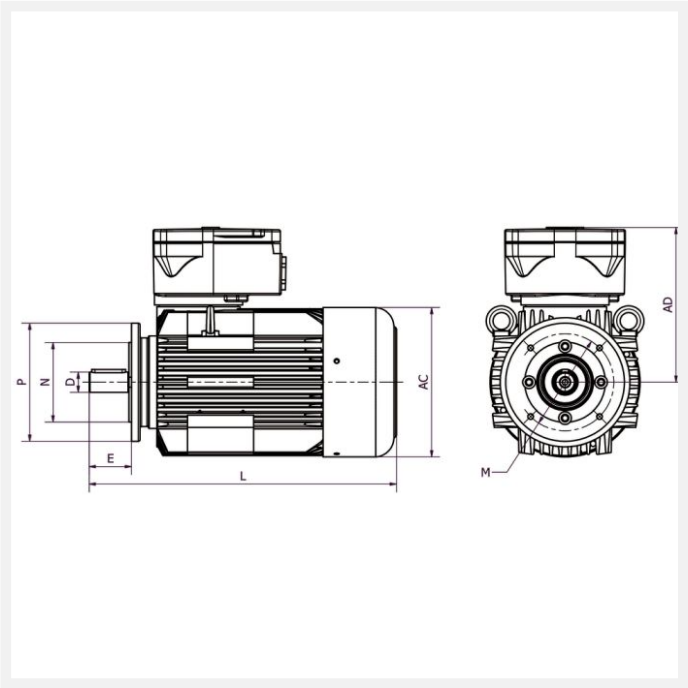

IE3 4KTC90S6 0,75kW 6P 230/400 B14 FT115 LL CTP

Référence : 4KTC90S6
Code article : 24166652

Classe de rendement : IE3
Matière carcasse : Fonte

1 autre visuel pour cet article disponible en annexe p.3/3

Exd | IE3 | T4 | Ex | IP55 | PTC | S1 | 400V 50Hz

Poids (kg) :	33
Forme construction :	B14

U [V]	f [Hz]	P [kW]	I [A]	n [min-1]	cos phi	Classe	η 100%
230	50	0,75	2,2	955	0,63	IE3	78,9
400	50	0,75	2,2	955	0,63	IE3	78,9

Dimensions

D (mm) :	24
E (mm) :	50
A (mm) :	140
H (mm) :	90
HD (mm) :	271
C (mm) :	56

M (mm) :	115
P (mm) :	140
N (mm) :	95

Boîte à bornes

Position boîte à bornes :	Dessus
PE raccordement (mm) :	1*M25

Caractéristiques

Référence :	4KTC90S6
Nombre de pôles :	6
Courant de démarrage relatif (A) :	5,1
Couple nominal (N.m) :	5,1
Couple de démarrage relatif (Cd/Cn) :	2,78
Couple maximum relatif (Cm/Cn) :	3,17
Classe d'isolation :	F
Classe d'échauffement :	B
Moment d'inertie (kg.m^2) :	0,00419
Equilibrage / classe de vibration :	Rotors équilibrés dynamiquement avec « demi clavette » qualité G 2,5 selon ISO 1940. Classe de vibration A selon la norme CEI60034-14.

Normes

Certifications :	II 2G Ex db (eb) IIC T4 Gb

Construction

Matière carcasse :	Fonte
Matière flasque :	Fonte

Couleur RAL :	RAL 5010 (bleu)
Roulement côté D :	6205-ZZ C3
Roulement côté N :	6205-ZZ C3
Joint côté D :	25x52x15
Joint côté N :	25x52x15
Protection thermique :	CTP