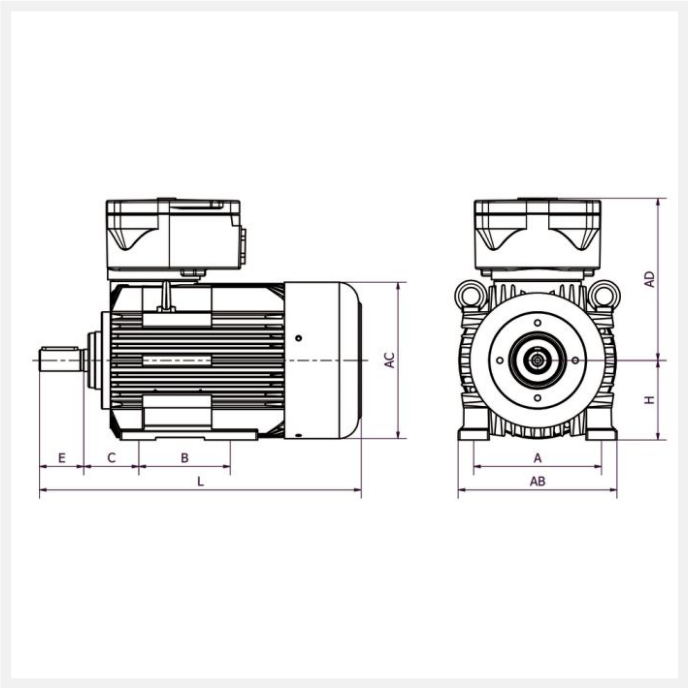

IE2 4KTC63B6 0,12kW 6P 230/400 B3 LL CTP

Référence : 4KTC63B6
Code article : 24166150

Classe de rendement : IE2
Matière carcasse : Fonte

1 autre visuel pour cet article disponible en annexe p.3/3

IE3 | T4 | IP55 | 400V 50Hz

Poids (kg) :	14
Forme construction :	B3

U [V]	f [Hz]	P [kW]	I [A]	n [min-1]	cos phi	Classe	η 100%
230	50	0,12	0,52	900	0,6	IE2	55
400	50	0,12	0,52	900	0,6	IE2	55

Dimensions

D (mm) :	11
E (mm) :	23
A (mm) :	100
H (mm) :	63
HD (mm) :	210
C (mm) :	40

Boîte à bornes

Position boîte à bornes :	Dessus
PE raccordement (mm) :	1*M20

Caractéristiques

Référence :	4KTC63B6
Nombre de pôles :	6
Courant de démarrage relatif (A) :	2,5
Couple nominal (N.m) :	1,27
Couple de démarrage relatif (Cd/Cn) :	2,5
Couple maximum relatif (Cm/Cn) :	2,5
Classe d'isolation :	F
Classe d'échauffement :	B
Moment d'inertie (kg.m²) :	0,00042
Equilibrage / classe de vibration :	Rotors équilibrés dynamiquement avec « demi clavette » qualité G 2,5 selon ISO 1940. Classe de vibration A selon la norme CEI60034-14.

Normes

Certifications :	II 2G Ex db (eb) IIC T4 Gb

Construction

Matière carcasse :	Fonte
Matière flasque :	Fonte
Couleur RAL :	RAL 5010 (bleu)
Roulement côté D :	6201-ZZ C3
Roulement côté N :	6201-ZZ C3
Joint côté D :	12x32x10

Joint côté N :	12x32x10
Protection thermique :	CTP