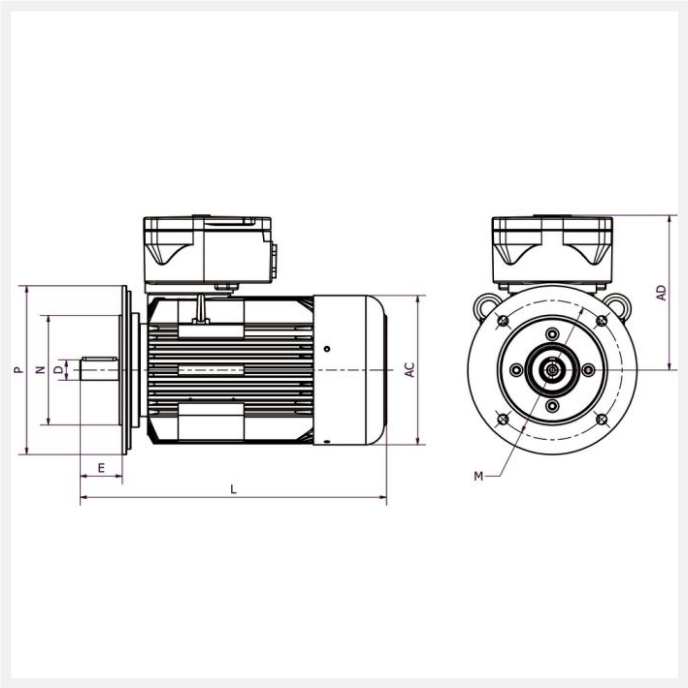

IE3 4KTC315MA4 132kW 4P 400/690 B5 FF600 LL CTP

Référence : 4KTC315MA4
Code article : 24165561

Classe de rendement : IE3
Matière carcasse : Fonte

1 autre visuel pour cet article disponible en annexe p.3/3

Exd | IE3 | T4 | Ex | IP55 | PTC | S1 | 400V 50Hz

Poids (kg) :	930
Forme construction :	B5

U [V]	f [Hz]	P [kW]	Classe
400	50	132	IE3
690	50	132	IE3

Dimensions

AC (mm) :	617
L (mm) :	864
D (mm) :	80
E (mm) :	170
A (mm) :	508
H (mm) :	315

HD (mm) :	864
C (mm) :	216
M (mm) :	600
P (mm) :	660
N (mm) :	550
B (mm) :	457

Boîte à bornes

Position boîte à bornes :	Dessus
PE raccordement (mm) :	1*M63

Caractéristiques

Référence :	4KTC315MA4
Nombre de pôles :	4
Classe d'isolation :	F
Classe d'échauffement :	B
Equilibrage / classe de vibration :	Rotors équilibrés dynamiquement avec « demi clavette » qualité G 2,5 selon ISO 1940. Classe de vibration A selon la norme CEI60034-14.

Normes

Certifications :	II 2G Ex db (eb) IIC T4 Gb

Construction

Matière carcasse :	Fonte
Matière flasque :	Acier
Couleur RAL :	RAL 5010 (bleu)
Roulement côté D :	6317-ZZ C3

Roulement côté N :	6317-ZZ C3
Joint côté D :	85x180x41
Joint côté N :	85x180x41
Protection thermique :	CTP