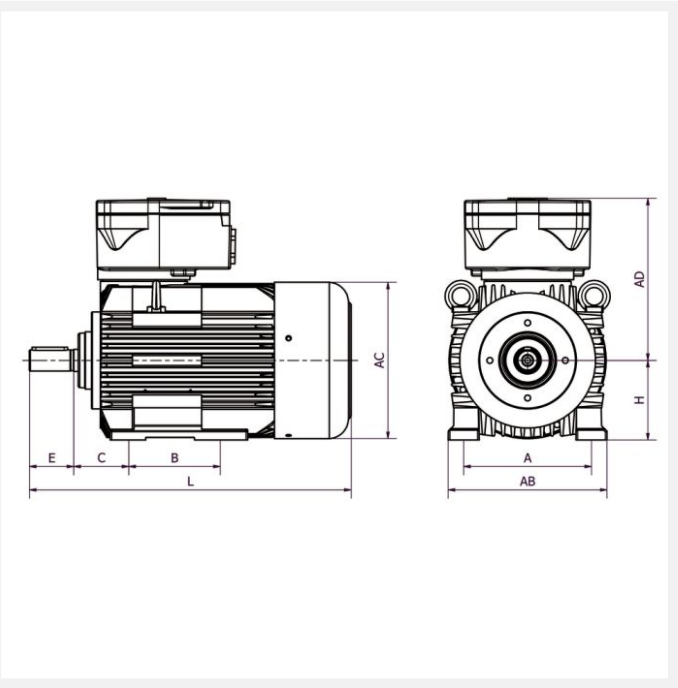

IE3 5KTC280M4 90kW 4P 400/690 B3 LL CTP

Référence : 5KTC280M4
Code article : 24165360

Classe de rendement : IE3
Matière carcasse : Acier soudé

1 autre visuel pour cet article disponible en annexe p.3/3

Exd | IE3 | T4 | IP55 | PTC | S1 | 400V 50Hz

Poids (kg) :	850
Forme construction :	B3

U [V]	f [Hz]	P [kW]	I [A]	n [min-1]	cos phi	Classe	η 100%
400	50	90	160,5	1485	0,85	IE3	95,1
690	50	90	160,5	1485	0,85	IE3	95,1

Dimensions

AC (mm) :	537
L (mm) :	1096
D (mm) :	75
E (mm) :	140
A (mm) :	457
H (mm) :	280

HD (mm) :	774
C (mm) :	190
B (mm) :	419

Boîte à bornes

Position boîte à bornes :	Dessus
PE raccordement (mm) :	1*M63

Caractéristiques

Référence :	5KTC280M4
Nombre de pôles :	4
Courant de démarrage relatif (A) :	7,9
Couple nominal (N.m) :	578,1
Couple de démarrage relatif (Cd/Cn) :	3,09
Couple maximum relatif (Cm/Cn) :	2,34
Classe d'isolation :	F
Classe d'échauffement :	B
Moment d'inertie (kg.m²) :	2,25
Equilibrage / classe de vibration :	Rotors équilibrés dynamiquement avec « demi clavette » qualité G 2,5 selon ISO 1940. Classe de vibration A selon la norme CEI60034-14.

Normes

Certifications :	II 2G Ex db (eb) IIC T4 Gb

Construction

Matière carcasse :	Acier soudé
Matière flasque :	Acier

Couleur RAL :	RAL 5010 (bleu)
Roulement côté D :	6316-ZZ C3
Roulement côté N :	6316-ZZ C3
Joint côté D :	80x170x39
Joint côté N :	80x170x39
Protection thermique :	CTP