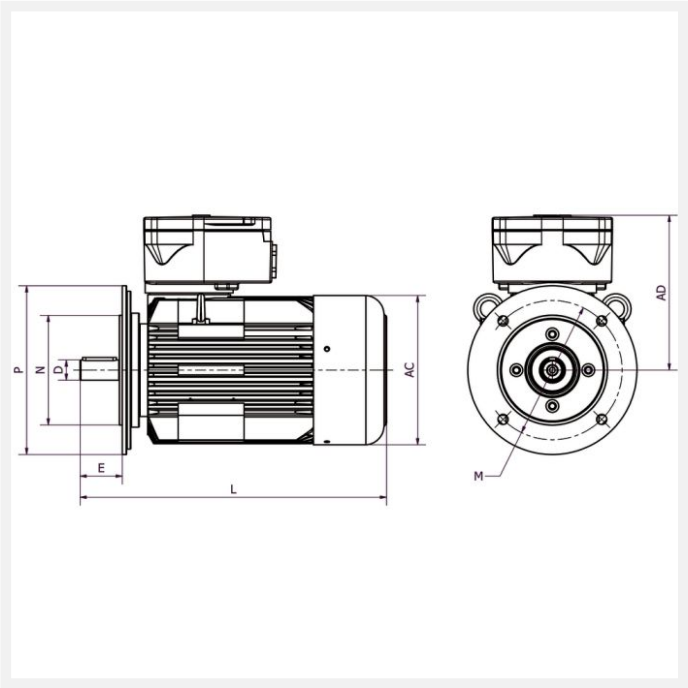

IE3 5KTC250M4 55kW 4P 400/690 B5 FF500 LL CTP

Référence : 5KTC250M4
Code article : 24165161

Classe de rendement : IE3
Matière carcasse : Acier soudé

1 autre visuel pour cet article disponible en annexe p.3/3

Exd | IE3 | T4 | Ex | IP55 | PTC | S1 | 400V 50Hz

Poids (kg) :	617
Forme construction :	B5

U [V]	f [Hz]	P [kW]	I [A]	n [min-1]	cos phi	Classe	η 100%
400	50	55	97,4	1483	0,86	IE3	94,8
690	50	55	97,4	1483	0,86	IE3	94,8

Dimensions

AC (mm) :	491
L (mm) :	1007
D (mm) :	60
E (mm) :	140
A (mm) :	406
H (mm) :	250

HD (mm) :	723
C (mm) :	168
M (mm) :	500
P (mm) :	550
N (mm) :	450
B (mm) :	349

Boîte à bornes

Position boîte à bornes :	Dessus
PE raccordement (mm) :	1*M63

Caractéristiques

Référence :	5KTC250M4
Nombre de pôles :	4
Courant de démarrage relatif (A) :	10
Couple nominal (N.m) :	354
Couple de démarrage relatif (Cd/Cn) :	4,38
Couple maximum relatif (Cm/Cn) :	3,53
Classe d'isolation :	F
Classe d'échauffement :	B
Moment d'inertie (kg.m²) :	0,965
Equilibrage / classe de vibration :	Rotors équilibrés dynamiquement avec « demi clavette » qualité G 2,5 selon ISO 1940. Classe de vibration A selon la norme CEI60034-14.

Normes

Certifications :	II 2G Ex db (eb) IIC T4 Gb

Construction

Matière carcasse :	Acier soudé
Matière flasque :	Fonte
Couleur RAL :	RAL 5010 (bleu)
Roulement côté D :	6314-ZZ C3
Roulement côté N :	6314-ZZ C3
Joint côté D :	70x150x35
Joint côté N :	70x150x35
Protection thermique :	CTP