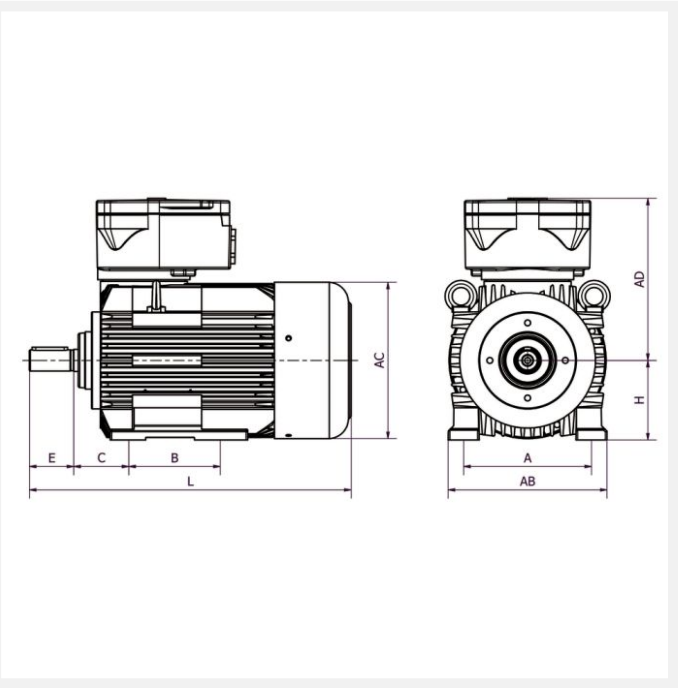

IE3 4KTC160M4 11kW 4P 230/400 B3 LL CTP

Référence : 4KTC160M4
Code article : 24164450

Classe de rendement : IE3
Matière carcasse : Fonte

1 autre visuel pour cet article disponible en annexe p.3/3

Exd | IE3 | T4 | IP55 | PTC | S1 | 400V 50Hz

Poids (kg) :	178
Forme construction :	B3

U [V]	f [Hz]	P [kW]	I [A]	n [min-1]	cos phi	Classe	η 100%
230	50	11	22,45	1474	0,77	IE3	91,8
400	50	11	22,45	1474	0,77	IE3	91,8

Dimensions

AC (mm) :	310
L (mm) :	725
D (mm) :	42
E (mm) :	110
A (mm) :	254
H (mm) :	160

HD (mm) :	436
C (mm) :	108
B (mm) :	210

Boîte à bornes

Position boîte à bornes :	Dessus
PE raccordement (mm) :	1*M40

Caractéristiques

Référence :	4KTC160M4
Nombre de pôles :	4
Courant de démarrage relatif (A) :	9
Couple nominal (N.m) :	71,26
Couple de démarrage relatif (Cd/Cn) :	4,05
Couple maximum relatif (Cm/Cn) :	3,73
Classe d'isolation :	F
Classe d'échauffement :	B
Moment d'inertie (kg.m²) :	0,07116
Equilibrage / classe de vibration :	Rotors équilibrés dynamiquement avec « demi clavette » qualité G 2,5 selon ISO 1940. Classe de vibration A selon la norme CEI60034-14.

Normes

Certifications :	II 2G Ex db (eb) IIC T4 Gb

Construction

Matière carcasse :	Fonte
Matière flasque :	Fonte

Couleur RAL :	RAL 5010 (bleu)
Roulement côté D :	6309-ZZ C3
Roulement côté N :	6309-ZZ C3
Joint côté D :	45x100x25
Joint côté N :	45x100x25
Protection thermique :	CTP