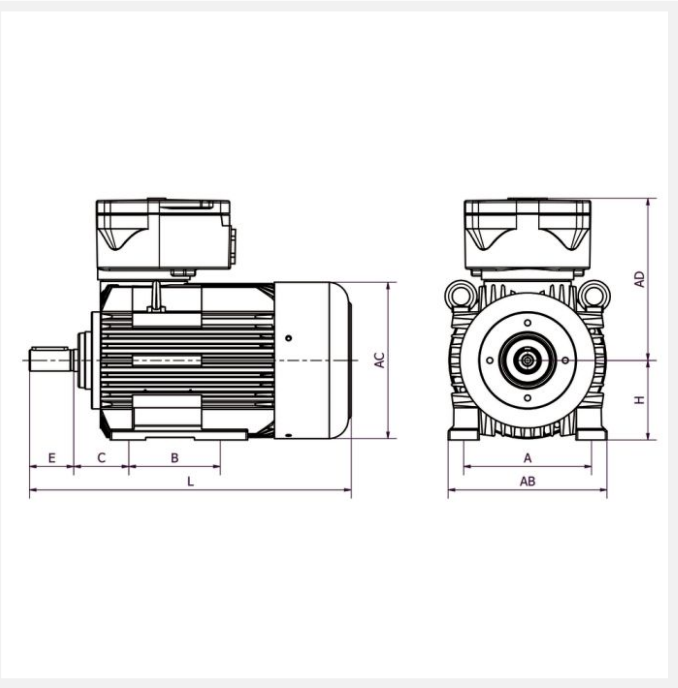

IE3 4KTC80A4 0,55kW 4P 230/400 B3 LL CTP

Référence : 4KTC80A4
Code article : 24163550

Classe de rendement : IE3
Matière carcasse : Fonte

1 autre visuel pour cet article disponible en annexe p.3/3

Exd | IE3 | T4 | Ex | IP55 | PTC | S1 | 400V 50Hz

Poids (kg) :	27
Forme construction :	B3

U [V]	f [Hz]	P [kW]	I [A]	n [min-1]	cos phi	Classe	η 100%
230	50	0,55	1,66	1439	0,59	IE3	80,8
400	50	0,55	1,66	1439	0,59	IE3	80,8

Dimensions

AC (mm) :	157
L (mm) :	319
D (mm) :	19
E (mm) :	40
A (mm) :	125
H (mm) :	80

HD (mm) :	249
C (mm) :	50
B (mm) :	100

Boîte à bornes

Position boîte à bornes :	Dessus
PE raccordement (mm) :	1*M25

Caractéristiques

Référence :	4KTC80A4
Nombre de pôles :	4
Courant de démarrage relatif (A) :	5,7
Couple nominal (N.m) :	3,65
Couple de démarrage relatif (Cd/Cn) :	3,6
Couple maximum relatif (Cm/Cn) :	3,91
Classe d'isolation :	F
Classe d'échauffement :	B
Moment d'inertie (kg.m^2) :	0,00179
Equilibrage / classe de vibration :	Rotors équilibrés dynamiquement avec « demi clavette » qualité G 2,5 selon ISO 1940. Classe de vibration A selon la norme CEI60034-14.

Normes

Certifications :	II 2G Ex db (eb) IIC T4 Gb

Construction

Matière carcasse :	Fonte
Matière flasque :	Fonte

Couleur RAL :	RAL 5010 (bleu)
Roulement côté D :	6204-ZZ C3
Roulement côté N :	6204-ZZ C3
Joint côté D :	20x47x14
Joint côté N :	20x47x14
Protection thermique :	CTP