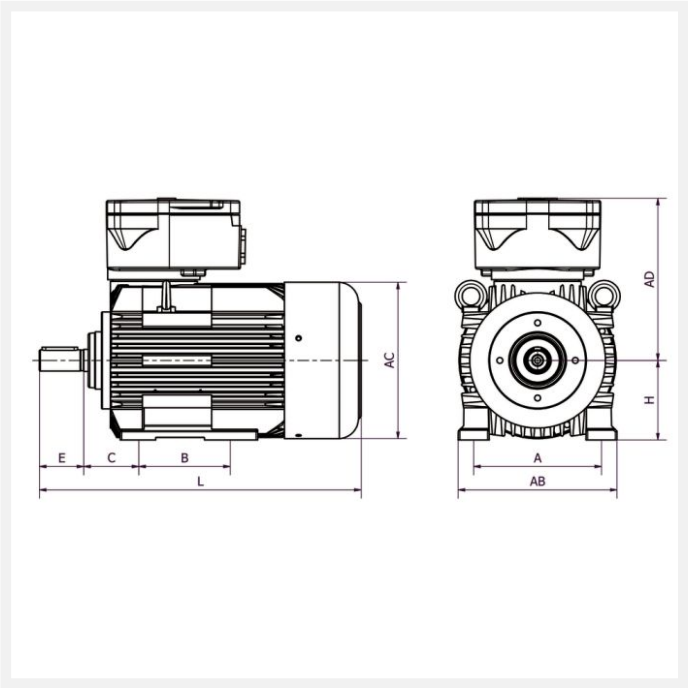

IE3 4KTC315L2 200kW 2P 400/690 B3 LL CTP

Référence : 4KTC315L2
Code article : 24162760

Classe de rendement : IE3
Matière carcasse : Fonte

1 autre visuel pour cet article disponible en annexe p.2/2

Exd | IE3 | T4 | IP55 | PTC | S1 | 400V 50Hz

Poids (kg) :	1140
Forme construction :	B3

U [V]	f [Hz]	P [kW]	Classe
400	50	200	IE3
690	50	200	IE3

Dimensions

D (mm) :	65
E (mm) :	140
A (mm) :	508
H (mm) :	315
HD (mm) :	864
C (mm) :	216

B (mm) :	457

Boîte à bornes

Position boîte à bornes :	Dessus
PE raccordement (mm) :	1*M63

Caractéristiques

Référence :	4KTC315L2
Nombre de pôles :	2
Classe d'isolation :	F
Classe d'échauffement :	B
Equilibrage / classe de vibration :	Rotors équilibrés dynamiquement avec « demi clavette » qualité G 2,5 selon ISO 1940. Classe de vibration A selon la norme CEI60034-14.

Normes

Certifications :	II 2G Ex db (eb) IIC T4 Gb

Construction

Matière carcasse :	Fonte
Matière flasque :	Acier
Couleur RAL :	RAL 5010 (bleu)
Roulement côté D :	6317-ZZ C3
Roulement côté N :	6317-ZZ C3
Joint côté D :	85x180x41
Joint côté N :	85x180x41
Protection thermique :	CTP