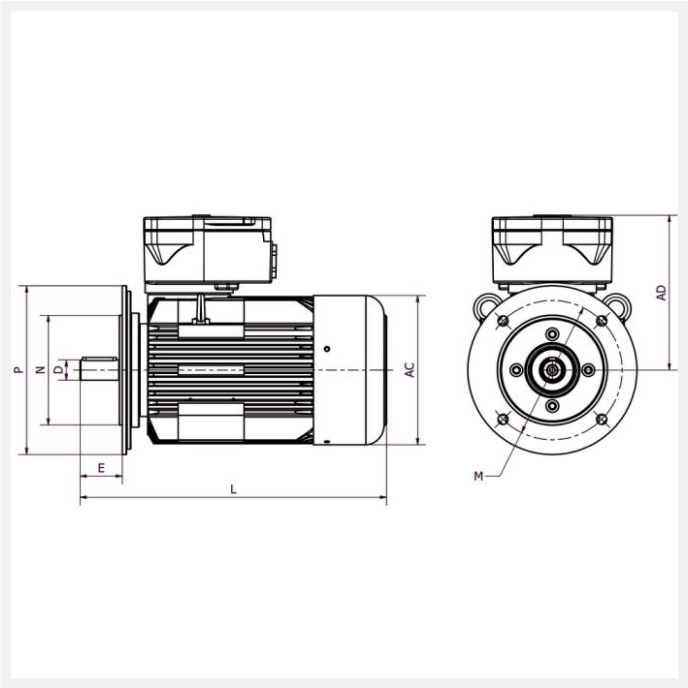

IE3 4KTC200LA2 30kW 2P 230/400 B5 FF350 LL CTP

Référence : 4KTC200LA2
Code article : 24161851

Classe de rendement : IE3
Matière carcasse : Fonte

1 autre visuel pour cet article disponible en annexe p.3/3

Exd | IE3 | T4 | Ex | IP55 | PTC | S1 | 400V 50Hz

Poids (kg) :	310
Forme construction :	B5

U [V]	f [Hz]	P [kW]	I [A]	n [min-1]	cos phi	Classe	η 100%
230	50	30	50,6	2955	0,91	IE3	93,8
400	50	30	50,6	2955	0,91	IE3	93,8

Dimensions

AC (mm) :	385
L (mm) :	855
D (mm) :	55
E (mm) :	110
A (mm) :	318
H (mm) :	200

HD (mm) :	546
C (mm) :	133
M (mm) :	350
P (mm) :	400
N (mm) :	300
B (mm) :	305

Boîte à bornes

Position boîte à bornes :	Dessus
PE raccordement (mm) :	1*M50

Caractéristiques

Référence :	4KTC200LA2
Nombre de pôles :	2
Courant de démarrage relatif (A) :	8,1
Couple nominal (N.m) :	96,91
Couple de démarrage relatif (Cd/Cn) :	2,81
Couple maximum relatif (Cm/Cn) :	3
Classe d'isolation :	F
Classe d'échauffement :	B
Moment d'inertie (kg.m²) :	0,13757
Equilibrage / classe de vibration :	Rotors équilibrés dynamiquement avec « demi clavette » qualité G 2,5 selon ISO 1940. Classe de vibration A selon la norme CEI60034-14.

Normes

Certifications :	II 2G Ex db (eb) IIC T4 Gb

Construction

Matière carcasse :	Fonte
Matière flasque :	Fonte
Couleur RAL :	RAL 5010 (bleu)
Roulement côté D :	6312-ZZ C3
Roulement côté N :	6312-ZZ C3
Joint côté D :	60x130x31
Joint côté N :	60x130x31
Protection thermique :	CTP