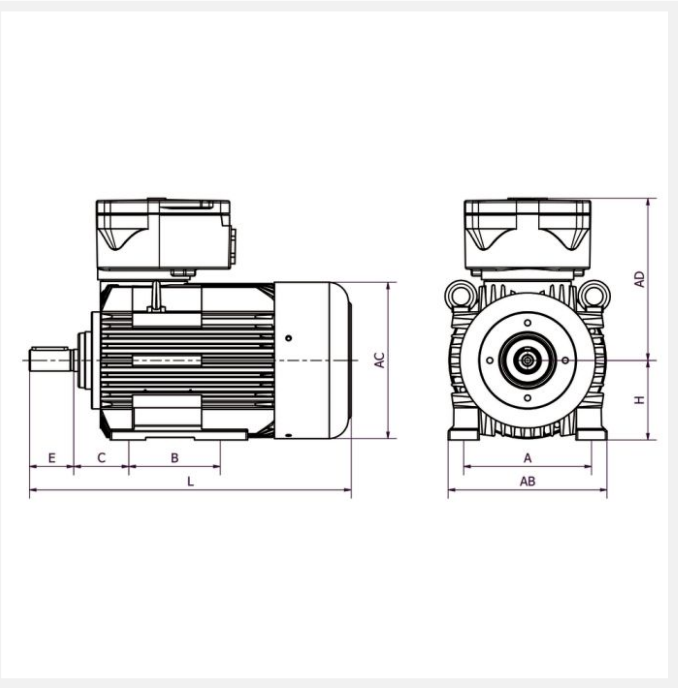

IE3 4KTC180M2 22kW 2P 400/690 B3 LL CTP

Référence : 4KTC180M2
Code article : 24161760

Classe de rendement : IE3
Matière carcasse : Fonte

1 autre visuel pour cet article disponible en annexe p.3/3

Exd | IE3 | T4 | IP55 | PTC | S1 | 400V 50Hz

Poids (kg) :	244
Forme construction :	B3

U [V]	f [Hz]	P [kW]	I [A]	n [min-1]	cos phi	Classe	η 100%
400	50	22	37	2952	0,92	IE3	93,2
690	50	22	37	2952	0,92	IE3	93,2

Dimensions

AC (mm) :	345
L (mm) :	760
D (mm) :	48
E (mm) :	110
A (mm) :	279
H (mm) :	180

HD (mm) :	496
C (mm) :	121
B (mm) :	241

Boîte à bornes

Position boîte à bornes :	Dessus
PE raccordement (mm) :	1*M40

Caractéristiques

Référence :	4KTC180M2
Nombre de pôles :	2
Courant de démarrage relatif (A) :	9,4
Couple nominal (N.m) :	71,12
Couple de démarrage relatif (Cd/Cn) :	3,68
Couple maximum relatif (Cm/Cn) :	3,11
Classe d'isolation :	F
Classe d'échauffement :	B
Moment d'inertie (kg.m²) :	0,08335
Equilibrage / classe de vibration :	Rotors équilibrés dynamiquement avec « demi clavette » qualité G 2,5 selon ISO 1940. Classe de vibration A selon la norme CEI60034-14.

Normes

Certifications :	II 2G Ex db (eb) IIC T4 Gb

Construction

Matière carcasse :	Fonte
Matière flasque :	Fonte

Couleur RAL :	RAL 5010 (bleu)
Roulement côté D :	6310-ZZ C3
Roulement côté N :	6310-ZZ C3
Joint côté D :	50x110x27
Joint côté N :	50x110x27
Protection thermique :	CTP