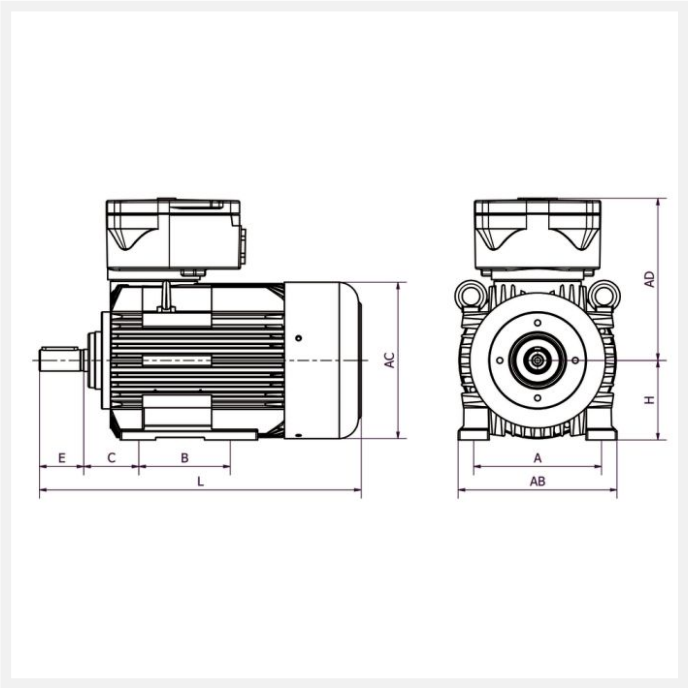

IE3 4KTC132SA2 5,5kW 2P 400/690 B3 LL CTP

Référence : 4KTC132SA2
Code article : 24161260

Classe de rendement : IE3
Matière carcasse : Fonte

1 autre visuel pour cet article disponible en annexe p.3/3

Exd | IE3 | T4 | IP55 | PTC | S1 | 400V 50Hz

Poids (kg) :	84
Forme construction :	B3

U [V]	f [Hz]	P [kW]	I [A]	n [min-1]	cos phi	Classe	η 100%
400	50	5,5	10,9	2940	0,81	IE3	89,8
690	50	5,5	10,9	2940	0,81	IE3	89,8

Dimensions

AC (mm) :	258
L (mm) :	534
D (mm) :	38
E (mm) :	80
A (mm) :	216
H (mm) :	132

HD (mm) :	350
C (mm) :	89
B (mm) :	140

Boîte à bornes

Position boîte à bornes :	Dessus
PE raccordement (mm) :	1*M32

Caractéristiques

Référence :	4KTC132SA2
Nombre de pôles :	2
Courant de démarrage relatif (A) :	10,1
Couple nominal (N.m) :	17,85
Couple de démarrage relatif (Cd/Cn) :	3,69
Couple maximum relatif (Cm/Cn) :	4,72
Classe d'isolation :	F
Classe d'échauffement :	B
Moment d'inertie (kg.m²) :	0,01656
Equilibrage / classe de vibration :	Rotors équilibrés dynamiquement avec « demi clavette » qualité G 2,5 selon ISO 1940. Classe de vibration A selon la norme CEI60034-14.

Normes

Certifications :	II 2G Ex db (eb) IIC T4 Gb

Construction

Matière carcasse :	Fonte
Matière flasque :	Fonte

Couleur RAL :	RAL 5010 (bleu)
Roulement côté D :	6208-ZZ C3
Roulement côté N :	6208-ZZ C3
Joint côté D :	40x80x18
Joint côté N :	40x80x18
Protection thermique :	CTP