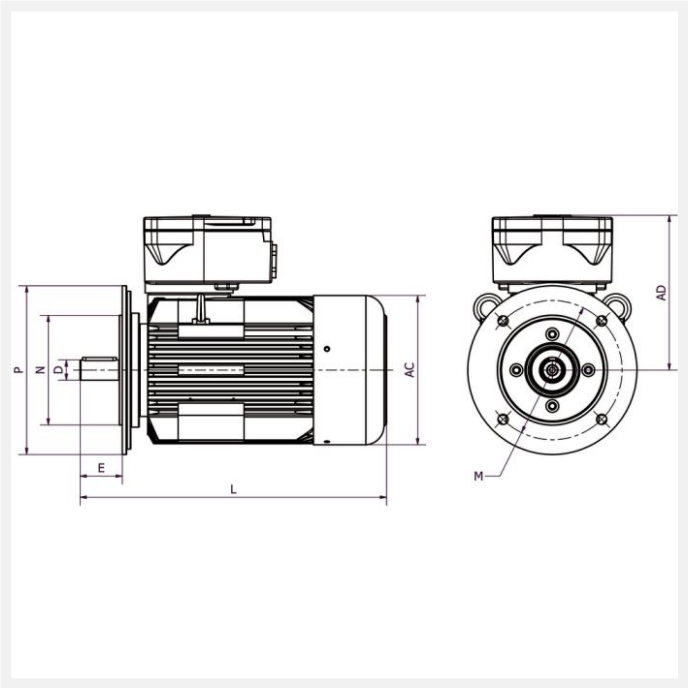


# IE3 4KTC112M2 4kW 2P 400/690 B5 FF215 LL CTP

Référence : 4KTC112M2
Code article : 24161161

Classe de rendement : IE3
Matière carcasse : Fonte

1 autre visuel pour cet article disponible en annexe p.3/3

Exd | IE3 | T4 | Ex | IP55 | PTC | S1 | 400V 50Hz

| | |
|---|---|
| **Poids (kg) :** | 65 |
| **Forme construction :** | B5 |

| U [V] | f [Hz] | P [kW] | I [A] | n [min-1] | cos phi | Classe | η 100% |
|---|---|---|---|---|---|---|---|
| 400 | 50 | 4 | 7,65 | 2925 | 0,855 | IE3 | 88,1 |
| 690 | 50 | 4 | 7,65 | 2925 | 0,855 | IE3 | 88,1 |

## Dimensions

| | |
|---|---|
| **AC (mm) :** | 219 |
| **L (mm) :** | 442 |
| **D (mm) :** | 28 |
| **E (mm) :** | 60 |
| **A (mm) :** | 190 |
| **H (mm) :** | 112 |

| | |
|---|---|
| **HD (mm) :** | 311 |
| **C (mm) :** | 70 |
| **M (mm) :** | 215 |
| **P (mm) :** | 250 |
| **N (mm) :** | 180 |
| **B (mm) :** | 140 |

## Boîte à bornes

| | |
|---|---|
| **Position boîte à bornes :** | Dessus |
| **PE raccordement (mm) :** | 1*M32 |

## Caractéristiques

| | |
|---|---|
| **Référence :** | 4KTC112M2 |
| **Nombre de pôles :** | 2 |
| **Courant de démarrage relatif (A) :** | 9,1 |
| **Couple nominal (N.m) :** | 13,09 |
| **Couple de démarrage relatif (Cd/Cn) :** | 2,9 |
| **Couple maximum relatif (Cm/Cn) :** | 3,79 |
| **Classe d'isolation :** | F |
| **Classe d'échauffement :** | B |
| **Moment d'inertie (kg.m²) :** | 0,00655 |
| **Equilibrage / classe de vibration :** | Rotors équilibrés dynamiquement avec « demi clavette » qualité G 2,5 selon ISO 1940. Classe de vibration A selon la norme CEI60034-14. |

## Normes

| | |
|---|---|
| **Certifications :** | II 2G Ex db (eb) IIC T4 Gb |

## Construction

| | |
|---|---|
| **Matière carcasse :** | Fonte |
| **Matière flasque :** | Fonte |
| **Couleur RAL :** | RAL 5010 (bleu) |
| **Roulement côté D :** | 6206-ZZ C3 |
| **Roulement côté N :** | 6206-ZZ C3 |
| **Joint côté D :** | 30x62x16 |
| **Joint côté N :** | 30x62x16 |
| **Protection thermique :** | CTP |