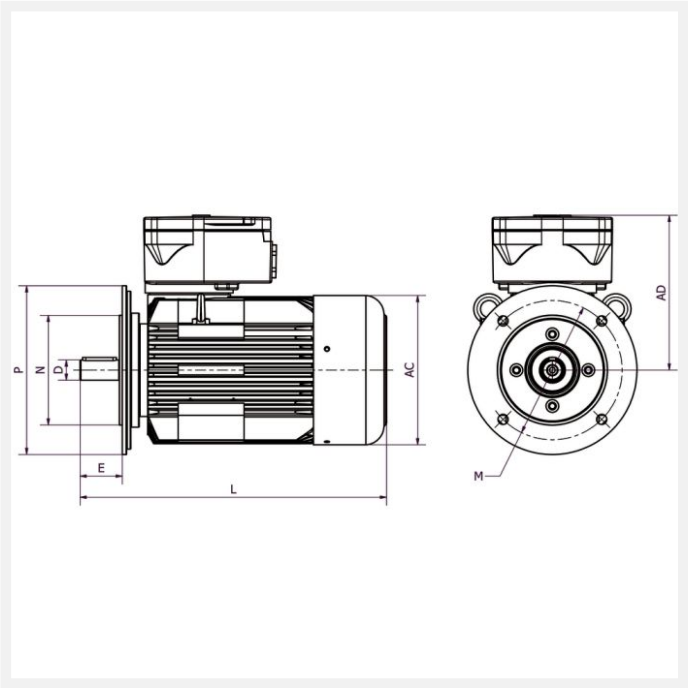

IE3 4KTC100L2 3kW 2P 400/690 B5 FF215 LL CTP

Référence : 4KTC100L2
Code article : 24161061

Classe de rendement : IE3
Matière carcasse : Fonte

1 autre visuel pour cet article disponible en annexe p.3/3

Exd | IE3 | T4 | IP55 | PTC | S1 | 400V 50Hz

Poids (kg) :	52
Forme construction :	B5

U [V]	f [Hz]	P [kW]	I [A]	n [min-1]	cos phi	Classe	η 100%
400	50	3	5,85	2915	0,85	IE3	87,1
690	50	3	5,85	2915	0,85	IE3	87,1

Dimensions

AC (mm) :	195
L (mm) :	417
D (mm) :	28
E (mm) :	60
A (mm) :	160
H (mm) :	100

HD (mm) :	288
C (mm) :	63
M (mm) :	215
P (mm) :	250
N (mm) :	180
B (mm) :	140

Boîte à bornes

Position boîte à bornes :	Dessus
PE raccordement (mm) :	1*M25

Caractéristiques

Référence :	4KTC100L2
Nombre de pôles :	2
Courant de démarrage relatif (A) :	8,1
Couple nominal (N.m) :	9,87
Couple de démarrage relatif (Cd/Cn) :	2,79
Couple maximum relatif (Cm/Cn) :	2,79
Classe d'isolation :	F
Classe d'échauffement :	B
Moment d'inertie (kg.m²) :	0,00428
Equilibrage / classe de vibration :	Rotors équilibrés dynamiquement avec « demi clavette » qualité G 2,5 selon ISO 1940. Classe de vibration A selon la norme CEI60034-14.

Normes

Certifications :	II 2G Ex db (eb) IIC T4 Gb

Construction

Matière carcasse :	Fonte
Matière flasque :	Fonte
Couleur RAL :	RAL 5010 (bleu)
Roulement côté D :	6206-ZZ C3
Roulement côté N :	6206-ZZ C3
Joint côté D :	30x62x16
Joint côté N :	30x62x16
Protection thermique :	CTP