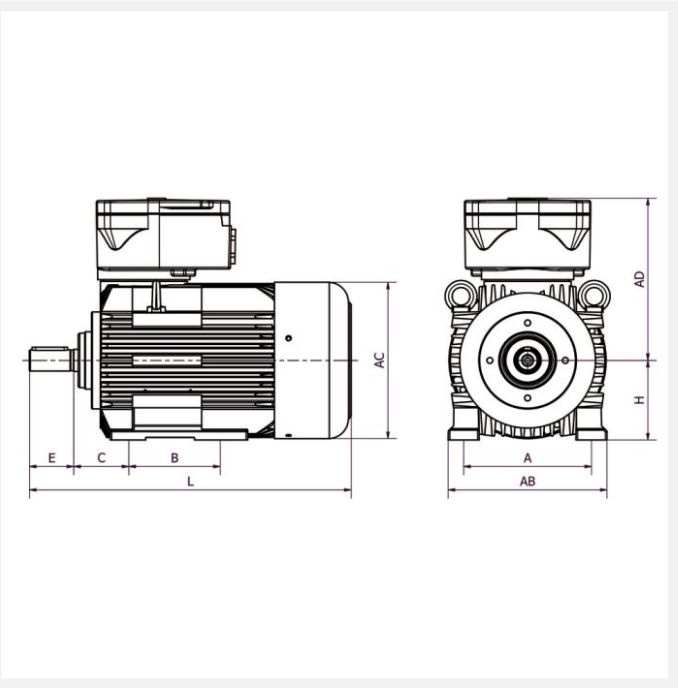

IE3 4KTC90L2 2,2kW 2P 230/400 B3 LL CTP

Référence : 4KTC90L2
Code article : 24160950

Classe de rendement : IE3
Matière carcasse : Fonte

1 autre visuel pour cet article disponible en annexe p.3/3

Exd | IE3 | T4 | IP55 | PTC | S1 | 400V 50Hz

Poids (kg) :	40
Forme construction :	B3

U [V]	f [Hz]	P [kW]	I [A]	n [min-1]	cos phi	Classe	η 100%
230	50	2,2	4,25	2870	0,87	IE3	85,9
400	50	2,2	4,25	2870	0,87	IE3	85,9

Dimensions

AC (mm) :	177
L (mm) :	408
D (mm) :	24
E (mm) :	50
A (mm) :	140
H (mm) :	90

HD (mm) :	271
C (mm) :	56
B (mm) :	100
B* (mm) :	125

Boîte à bornes

Position boîte à bornes :	Dessus
PE raccordement (mm) :	1*M25

Caractéristiques

Référence :	4KTC90L2
Nombre de pôles :	2
Courant de démarrage relatif (A) :	7,4
Couple nominal (N.m) :	7,32
Couple de démarrage relatif (Cd/Cn) :	2,54
Couple maximum relatif (Cm/Cn) :	2,69
Classe d'isolation :	F
Classe d'échauffement :	B
Moment d'inertie (kg.m²) :	0,00223
Equilibrage / classe de vibration :	Rotors équilibrés dynamiquement avec « demi clavette » qualité G 2,5 selon ISO 1940. Classe de vibration A selon la norme CEI60034-14.

Normes

Certifications :	II 2G Ex db (eb) IIC T4 Gb

Construction

Matière carcasse :	Fonte

Matière flasque :	Fonte
Couleur RAL :	RAL 5010 (bleu)
Roulement côté D :	6205-ZZ C3
Roulement côté N :	6205-ZZ C3
Joint côté D :	25x52x15
Joint côté N :	25x52x15
Protection thermique :	CTP