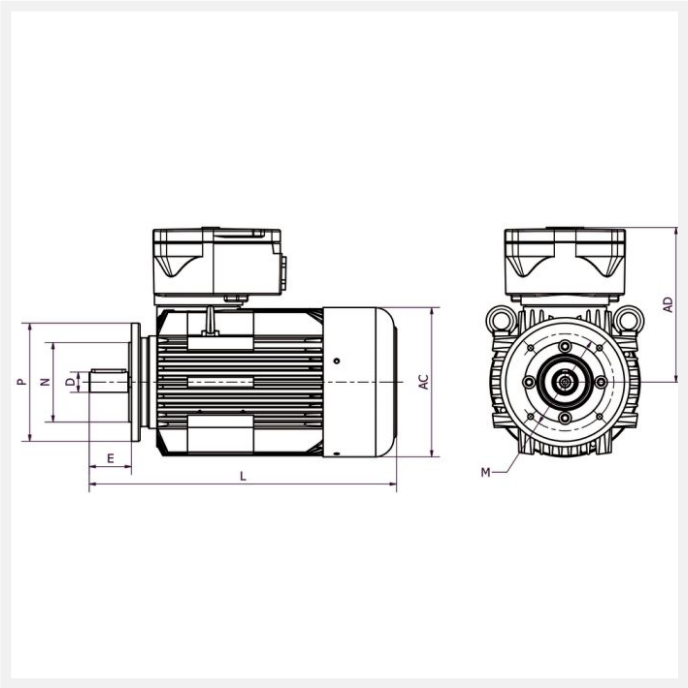

IE3 4KTC80A2 0,75kW 2P 230/400 B14 FT100 LL CTP

Référence : 4KTC80A2
Code article : 24160652

Classe de rendement : IE3
Matière carcasse : Fonte

1 autre visuel pour cet article disponible en annexe p.3/3

Exd | IE3 | T4 | Ex | IP55 | PTC | S1 | 400V 50Hz

Poids (kg) :	25
Forme construction :	B14

U [V]	f [Hz]	P [kW]	I [A]	n [min-1]	cos phi	Classe	η 100%
230	50	0,75	1,59	2845	0,84	IE3	81,1
400	50	0,75	1,59	2845	0,84	IE3	81,1

Dimensions

AC (mm) :	157
L (mm) :	319
D (mm) :	19
E (mm) :	40
A (mm) :	125
H (mm) :	80

HD (mm) :	249
C (mm) :	50
M (mm) :	100
P (mm) :	120
N (mm) :	80
B (mm) :	100

Boîte à bornes

Position boîte à bornes :	Dessus
PE raccordement (mm) :	1*M25

Caractéristiques

Référence :	4KTC80A2
Nombre de pôles :	2
Courant de démarrage relatif (A) :	6,8
Couple nominal (N.m) :	2,51
Couple de démarrage relatif (Cd/Cn) :	2,96
Couple maximum relatif (Cm/Cn) :	3,32
Classe d'isolation :	F
Classe d'échauffement :	B
Moment d'inertie (kg.m²) :	0,00104
Equilibrage / classe de vibration :	Rotors équilibrés dynamiquement avec « demi clavette » qualité G 2,5 selon ISO 1940. Classe de vibration A selon la norme CEI60034-14.

Normes

Certifications :	II 2G Ex db (eb) IIC T4 Gb

Construction

Matière carcasse :	Fonte
Matière flasque :	Fonte
Couleur RAL :	RAL 5010 (bleu)
Roulement côté D :	6204-ZZ C3
Roulement côté N :	6204-ZZ C3
Joint côté D :	20x47x14
Joint côté N :	20x47x14
Protection thermique :	CTP