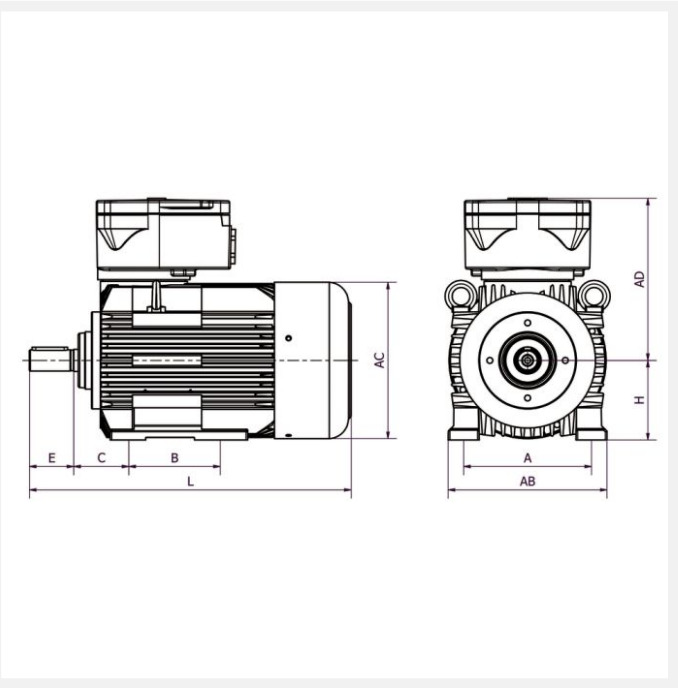

IE3 4KTC71A2 0,37kW 2P 230/400 B3 LL CTP

Référence : 4KTC71A2
Code article : 24160450

Classe de rendement : IE3
Matière carcasse : Fonte

1 autre visuel pour cet article disponible en annexe p.3/3

Exd | IE3 | T4 | Ex | IP55 | PTC | S1 | 400V 50Hz

Poids (kg) :	15
Forme construction :	B3

U [V]	f [Hz]	P [kW]	I [A]	n [min-1]	cos phi	Classe	η 100%
230	50	0,37	0,93	2855	0,77	IE3	75,2
400	50	0,37	0,93	2855	0,77	IE3	75,2

Dimensions

AC (mm) :	139
L (mm) :	272
D (mm) :	14
E (mm) :	30
A (mm) :	112
H (mm) :	71

HD (mm) :	218
C (mm) :	45
B (mm) :	90

Boîte à bornes

Position boîte à bornes :	Dessus
PE raccordement (mm) :	1*M20

Caractéristiques

Référence :	4KTC71A2
Nombre de pôles :	2
Courant de démarrage relatif (A) :	5,8
Couple nominal (N.m) :	1,24
Couple de démarrage relatif (Cd/Cn) :	3,18
Couple maximum relatif (Cm/Cn) :	3,46
Classe d'isolation :	F
Classe d'échauffement :	B
Moment d'inertie (kg.m²) :	0,00056
Equilibrage / classe de vibration :	Rotors équilibrés dynamiquement avec « demi clavette » qualité G 2,5 selon ISO 1940. Classe de vibration A selon la norme CEI60034-14.

Normes

Certifications :	II 2G Ex db (eb) IIC T4 Gb

Construction

Matière carcasse :	Fonte
Matière flasque :	Fonte

Couleur RAL :	RAL 5010 (bleu)
Roulement côté D :	6203-ZZ C3
Roulement côté N :	6203-ZZ C3
Joint côté D :	17x40x12
Joint côté N :	17x40x12
Protection thermique :	CTP