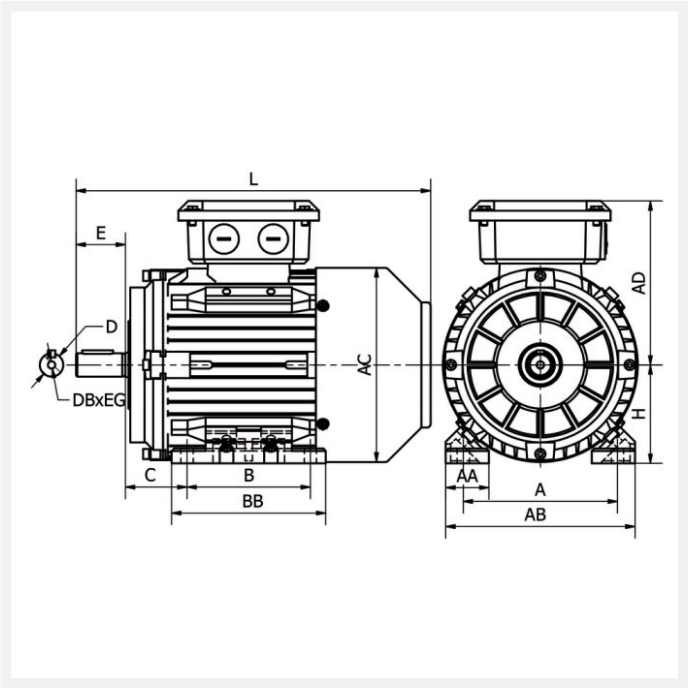

IE3 ST3-355MX8 160kW 8P 400/690 B3 VL CTP

Référence : ST3-355 MX8
Code article : 23653639

Classe de rendement : IE3
Matière carcasse : Fonte

1 autre visuel pour cet article disponible en annexe p.3/3

IE3 | IP55 | PTC | S1 | 400V 50Hz

Poids (kg) :	1700
Forme construction :	B3

U [V]	f [Hz]	P [kW]	I [A]	n [min-1]	cos phi	Classe	η 100%	η 75%	η 50%
400	50	160	298,66	740	0,82	IE3	94,3	94,7	92,3
690	50	160	172,43	740	0,82	IE3	94,3	94,7	92,3

Dimensions

AC (mm) :	700
L (mm) :	1565
TBL (mm) :	380
TBW (mm) :	330
D (mm) :	100
E (mm) :	210
F (mm) :	28

BB (mm) :	750
A (mm) :	610
H (mm) :	355
AD (mm) :	655
AB (mm) :	740
K (mm) :	28
C (mm) :	254
B (mm) :	560

Boîte à bornes

Position boîte à bornes :	Dessus
PE raccordement (mm) :	M63x1.5

Caractéristiques

Référence :	ST3-355 MX8
Nombre de pôles :	8
Courant de démarrage relatif (A) :	6,6
Couple nominal (N.m) :	2064,64864864865
Couple de démarrage relatif (Cd/Cn) :	1,8
Couple maximum relatif (Cm/Cn) :	2
Classe d'isolation :	F
Classe d'échauffement :	B
Moment d'inertie (kg.m²) :	11,0017
Pression sonore (dB(A)) :	90
Equilibrage / classe de vibration :	Rotors équilibrés dynamiquement avec « demi clavette ». Classe de vibration A selon la norme CEI60034-14.

Normes

Certifications :	CE

Construction

Matière carcasse :	Fonte
Matière flasque :	Fonte
Roulement côté D :	NU322
Roulement côté N :	6322-C3
Joint côté D :	-
Joint côté N :	-
Protection thermique :	CTP