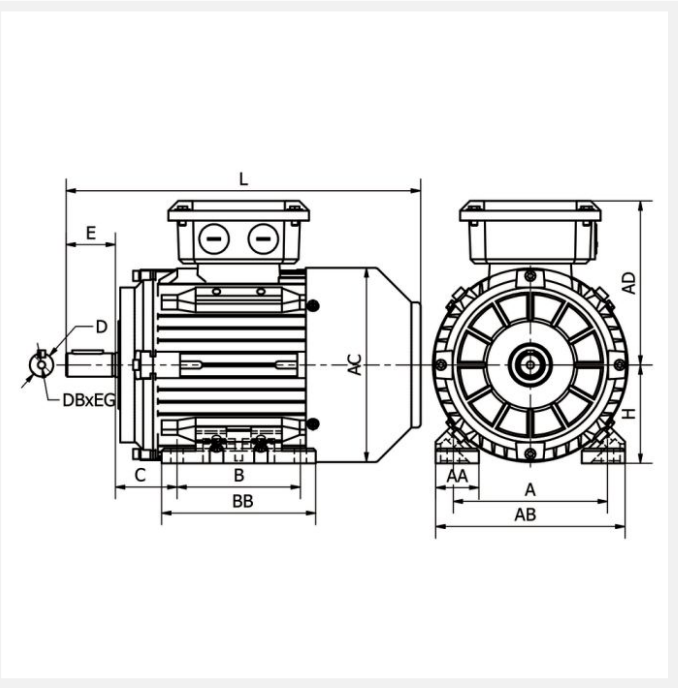

IE3 ST3-315S8 55kW 8P 400/690 B3 LL CTP

Référence : ST3-315 S8
Code article : 23653130

Classe de rendement : IE3
Matière carcasse : Fonte

1 autre visuel pour cet article disponible en annexe p.3/3

IE3 | IP55 | PTC | S1 | 400V 50Hz

Poids (kg) :	1000
Forme construction :	B3

U [V]	f [Hz]	P [kW]	I [A]	n [min-1]	cos phi	Classe	η 100%	η 75%	η 50%
400	50	55	105,95	740	0,81	IE3	92,5	92,9	90,2
690	50	55	61,17	740	0,81	IE3	92,5	92,9	90,2

Dimensions

AC (mm) :	680
L (mm) :	1235
TBL (mm) :	350
TBW (mm) :	290
D (mm) :	80
E (mm) :	170
F (mm) :	22

BB (mm) :	590
A (mm) :	508
H (mm) :	315
AD (mm) :	510
AB (mm) :	628
K (mm) :	28
C (mm) :	216
B (mm) :	406

Boîte à bornes

Position boîte à bornes :	Dessus
PE raccordement (mm) :	M63x1.5

Caractéristiques

Référence :	ST3-315 S8
Nombre de pôles :	8
Courant de démarrage relatif (A) :	6,6
Couple nominal (N.m) :	709,722972972973
Couple de démarrage relatif (Cd/Cn) :	1,8
Couple maximum relatif (Cm/Cn) :	2
Classe d'isolation :	F
Classe d'échauffement :	B
Moment d'inertie (kg.m²) :	3,2176
Pression sonore (dB(A)) :	82
Equilibrage / classe de vibration :	Rotors équilibrés dynamiquement avec « demi clavette ». Classe de vibration A selon la norme CEI60034-14.

Normes

Certifications :	CE

Construction

Matière carcasse :	Fonte
Matière flasque :	Fonte
Roulement côté D :	6319-C3
Roulement côté N :	6319-C3
Joint côté D :	95x120x12
Joint côté N :	95x120x12
Protection thermique :	CTP