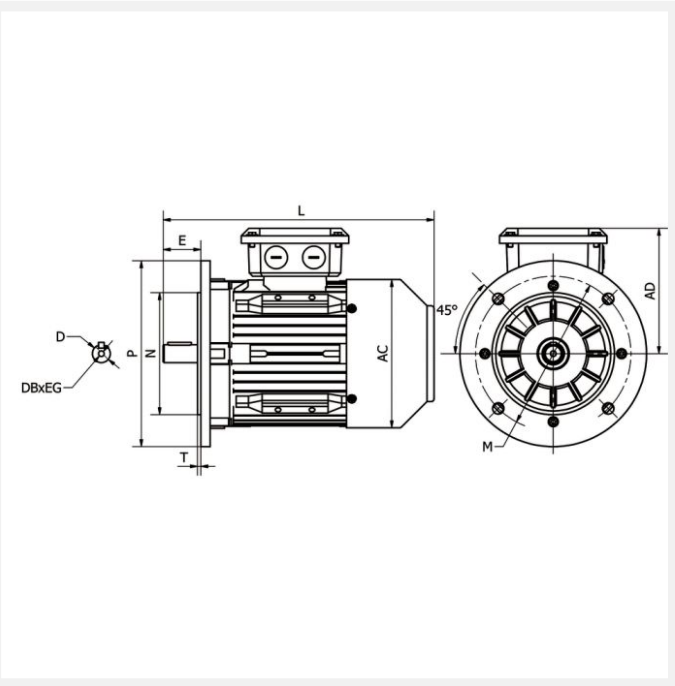

IE3 ST3-250M8 30kW 8P 400/690 B5 FF500 LL CTP

Référence : ST3-250 M8
Code article : 23652831

Classe de rendement : IE3
Matière carcasse : Fonte

1 autre visuel pour cet article disponible en annexe p.3/3

IE3 | IP55 | PTC | S1 | 400V 50Hz

Poids (kg) :	405
Forme construction :	B5

U [V]	f [Hz]	P [kW]	I [A]	n [min-1]	cos phi	Classe	η 100%	η 75%	η 50%
400	50	30	60,03	740	0,79	IE3	91,3	91,5	89
690	50	30	34,65	740	0,79	IE3	91,3	91,5	89

Dimensions

AC (mm) :	506
L (mm) :	915
TBL (mm) :	260
TBW (mm) :	218
D (mm) :	65
E (mm) :	140
F (mm) :	18

A (mm) :	406
H (mm) :	250
AD (mm) :	366
AB (mm) :	484
K (mm) :	24
C (mm) :	168
M (mm) :	500
P (mm) :	550
N (mm) :	450
S (mm) :	19
T (mm) :	5
B (mm) :	349

Boîte à bornes

Position boîte à bornes :	Dessus
PE raccordement (mm) :	M50x1.5

Caractéristiques

Référence :	ST3-250 M8
Nombre de pôles :	8
Courant de démarrage relatif (A) :	6,6
Couple nominal (N.m) :	387,121621621622
Couple de démarrage relatif (Cd/Cn) :	1,9
Couple maximum relatif (Cm/Cn) :	2
Classe d'isolation :	F
Classe d'échauffement :	B
Moment d'inertie (kg.m²) :	0,83911

Pression sonore (dB(A)) :	75
Equilibrage / classe de vibration :	Rotors équilibrés dynamiquement avec « demi clavette ». Classe de vibration A selon la norme CEI60034-14.

Normes

Certifications :	CE

Construction

Matière carcasse :	Fonte
Matière flasque :	Fonte
Roulement côté D :	6314-C3
Roulement côté N :	6314-C3
Joint côté D :	70x95x10
Joint côté N :	70x95x10
Protection thermique :	CTP