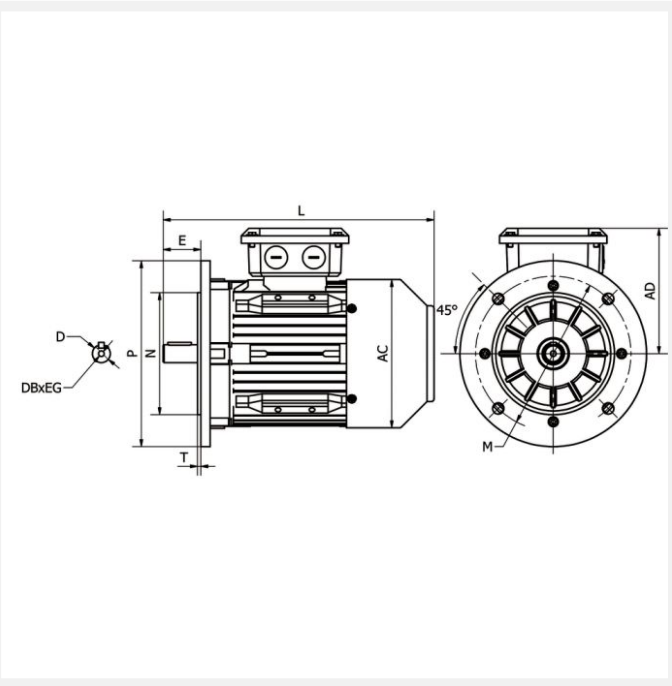

IE3 ST3-225S8 18,5kW 8P 400/690 B5 FF400 LL CTP

Référence : ST3-225 S8
Code article : 23652631

Classe de rendement : IE3
Matière carcasse : Fonte

1 autre visuel pour cet article disponible en annexe p.3/3

IE3 | IP55 | PTC | S1 | 400V 50Hz

Poids (kg) :	266
Forme construction :	B5

U [V]	f [Hz]	P [kW]	I [A]	n [min-1]	cos phi	Classe	η 100%	η 75%	η 50%
400	50	18,5	39	730	0,76	IE3	90,1	90,2	87,8
690	50	18,5	22,51	730	0,76	IE3	90,1	90,2	87,8

Dimensions

AC (mm) :	459
L (mm) :	810
TBL (mm) :	2300
TBW (mm) :	186
D (mm) :	60
E (mm) :	140
F (mm) :	18

A (mm) :	356
H (mm) :	225
AD (mm) :	333
AB (mm) :	440
K (mm) :	19
C (mm) :	149
M (mm) :	400
P (mm) :	450
N (mm) :	350
S (mm) :	19
T (mm) :	5
B (mm) :	286

Boîte à bornes

Position boîte à bornes :	Dessus
PE raccordement (mm) :	M50x1.5

Caractéristiques

Référence :	ST3-225 S8
Nombre de pôles :	8
Courant de démarrage relatif (A) :	6,6
Couple nominal (N.m) :	241,995205479452
Couple de démarrage relatif (Cd/Cn) :	2
Couple maximum relatif (Cm/Cn) :	2
Classe d'isolation :	F
Classe d'échauffement :	B
Moment d'inertie (kg.m²) :	0,5783

Pression sonore (dB(A)) :	73
Equilibrage / classe de vibration :	Rotors équilibrés dynamiquement avec « demi clavette ». Classe de vibration A selon la norme CEI60034-14.

Construction

Matière carcasse :	Fonte
Matière flasque :	Fonte
Roulement côté D :	6313-C3
Roulement côté N :	6313-C3
Joint côté D :	65x90x10
Joint côté N :	65x90x10
Protection thermique :	CTP