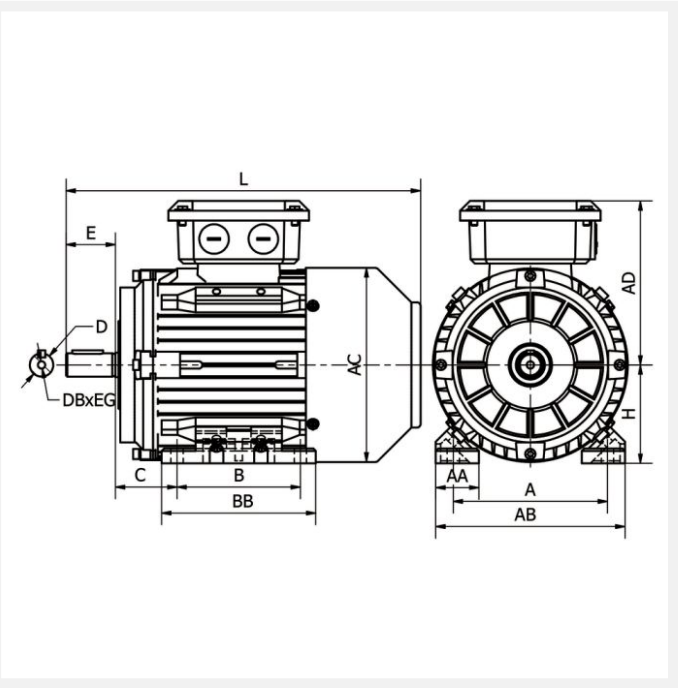

IE3 ST3-160L8 7,5kW 8P 230/400 B3 VL CTP

Référence : ST3-160 L8
Code article : 23652129

Classe de rendement : IE3
Matière carcasse : Fonte

1 autre visuel pour cet article disponible en annexe p.3/3

IE3 | IP55 | PTC | S1 | 400V 50Hz

Poids (kg) :	145
Forme construction :	B3

U [V]	f [Hz]	P [kW]	I [A]	n [min-1]	cos phi	Classe	η 100%	η 75%	η 50%
230	50	7,5	28,63	720	0,75	IE3	87,3	87,5	85
400	50	7,5	16,53	720	0,75	IE3	87,3	87,5	85

Dimensions

AC (mm) :	313
L (mm) :	650
TBL (mm) :	187
TBW (mm) :	162
D (mm) :	42
E (mm) :	110
F (mm) :	12

BB (mm) :	306
A (mm) :	254
H (mm) :	160
AD (mm) :	244
AB (mm) :	316
K (mm) :	15
C (mm) :	108
B (mm) :	254

Boîte à bornes

Position boîte à bornes :	Dessus
PE raccordement (mm) :	M32x1.5

Caractéristiques

Référence :	ST3-160 L8
Nombre de pôles :	8
Courant de démarrage relatif (A) :	6
Couple nominal (N.m) :	99,46875
Couple de démarrage relatif (Cd/Cn) :	2
Couple maximum relatif (Cm/Cn) :	2
Classe d'isolation :	F
Classe d'échauffement :	B
Moment d'inertie (kg.m²) :	0,05819
Pression sonore (dB(A)) :	68
Equilibrage / classe de vibration :	Rotors équilibrés dynamiquement avec « demi clavette ». Classe de vibration A selon la norme CEI60034-14.

Construction

Matière carcasse :	Fonte
Matière flasque :	Fonte
Roulement côté D :	NU309
Roulement côté N :	6309-C3
Joint côté D :	45x65x8
Joint côté N :	45x65x8
Protection thermique :	CTP