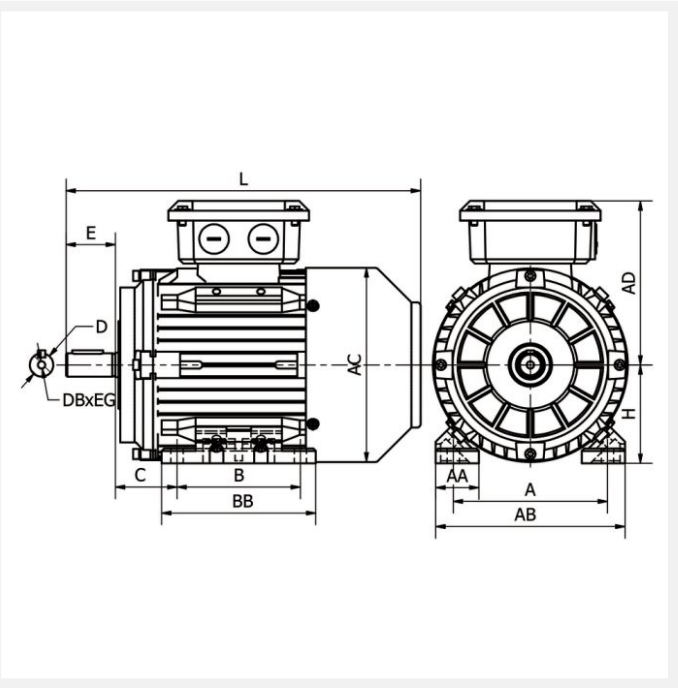

IE3 ST3-160MX8 5,5kW 8P 400/690 B3 LL CTP

Référence : ST3-160 MX8
Code article : 23652030

Classe de rendement : IE3
Matière carcasse : Fonte

1 autre visuel pour cet article disponible en annexe p.3/3

IE3 | IP55 | PTC | S1 | 400V 50Hz

Poids (kg) :	119
Forme construction :	B3

U [V]	f [Hz]	P [kW]	I [A]	n [min-1]	cos phi	Classe	η 100%	η 75%	η 50%
400	50	5,5	12,45	720	0,74	IE3	86,2	86,3	83,9
690	50	5,5	7,18	720	0,74	IE3	86,2	86,3	83,9

Dimensions

AC (mm) :	313
L (mm) :	605
TBL (mm) :	187
TBW (mm) :	162
D (mm) :	42
E (mm) :	110
F (mm) :	12

BB (mm) :	263
A (mm) :	254
H (mm) :	160
AD (mm) :	244
AB (mm) :	316
K (mm) :	15
C (mm) :	108
B (mm) :	210

Boîte à bornes

Position boîte à bornes :	Dessus
PE raccordement (mm) :	M32x1.5

Caractéristiques

Référence :	ST3-160 MX8
Nombre de pôles :	8
Courant de démarrage relatif (A) :	6
Couple nominal (N.m) :	72,94375
Couple de démarrage relatif (Cd/Cn) :	2
Couple maximum relatif (Cm/Cn) :	2
Classe d'isolation :	F
Classe d'échauffement :	B
Moment d'inertie (kg.m²) :	0,04356
Pression sonore (dB(A)) :	68
Equilibrage / classe de vibration :	Rotors équilibrés dynamiquement avec « demi clavette ». Classe de vibration A selon la norme CEI60034-14.

Normes

Certifications :	CE

Construction

Matière carcasse :	Fonte
Matière flasque :	Fonte
Roulement côté D :	6309-C3
Roulement côté N :	6309-C3
Joint côté D :	45x65x8
Joint côté N :	45x65x8
Protection thermique :	CTP