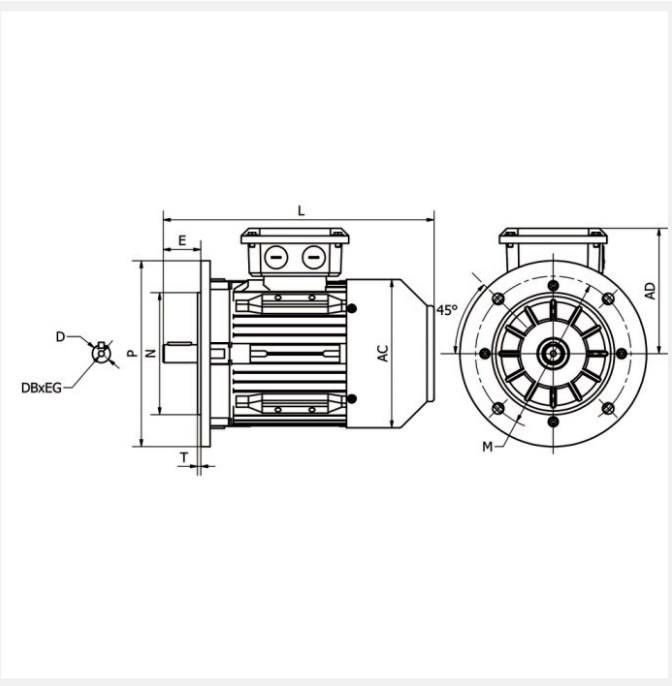

IE3 ST3-315S6 75kW 6P 400/690 B5 FF600 LL CTP

Référence : ST3-315 S6
Code article : 23643231

Classe de rendement : IE3
Matière carcasse : Fonte

1 autre visuel pour cet article disponible en annexe p.3/3

IE3 | IP55 | PTC | S1 | 400V 50Hz

Poids (kg) :	860
Forme construction :	B5

U [V]	f [Hz]	P [kW]	I [A]	n [min-1]	cos phi	Classe	η 100%	η 75%	η 50%
400	50	75	139,55	980	0,82	IE3	94,6	94,8	93,2
690	50	75	80,56	980	0,82	IE3	94,6	94,8	93,2

Dimensions

AC (mm) :	680
L (mm) :	1235
TBL (mm) :	350
TBW (mm) :	290
D (mm) :	80
E (mm) :	170
F (mm) :	22

A (mm) :	508
H (mm) :	315
AD (mm) :	510
AB (mm) :	628
K (mm) :	28
C (mm) :	216
M (mm) :	600
P (mm) :	660
N (mm) :	550
S (mm) :	24
T (mm) :	6
B (mm) :	406

Boîte à bornes

Position boîte à bornes :	Dessus
PE raccordement (mm) :	M63x1.5

Caractéristiques

Référence :	ST3-315 S6
Nombre de pôles :	6
Courant de démarrage relatif (A) :	7,5
Couple nominal (N.m) :	730,87
Couple de démarrage relatif (Cd/Cn) :	2
Couple maximum relatif (Cm/Cn) :	2,3
Classe d'isolation :	F
Classe d'échauffement :	B
Moment d'inertie (kg.m²) :	3,80317

Pression sonore (dB(A)) :	85
Equilibrage / classe de vibration :	Rotors équilibrés dynamiquement avec « demi clavette ». Classe de vibration A selon la norme CEI60034-14.

Normes

Certifications :	CE

Construction

Matière carcasse :	Fonte
Matière flasque :	Fonte
Roulement côté D :	6319-C3
Roulement côté N :	6319-C3
Joint côté D :	95x120x12
Joint côté N :	95x120x12
Protection thermique :	CTP