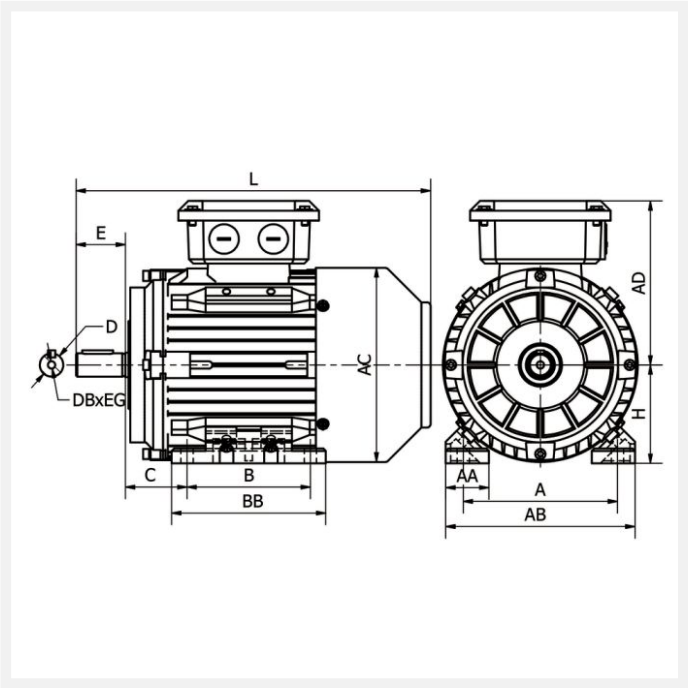

IE3 ST3-225M6 30kW 6P 400/690 B3 VL CTP

Référence : ST3-225 M6
Code article : 23642839

Classe de rendement : IE3
Matière carcasse : Fonte

1 autre visuel pour cet article disponible en annexe p.3/3

IE3 | IP55 | PTC | S1 | 400V 50Hz

Poids (kg) :	339
Forme construction :	B3

U [V]	f [Hz]	P [kW]	I [A]	n [min-1]	cos phi	Classe	η 100%	η 75%	η 50%
400	50	30	52,97	975	0,88	IE3	92,9	93,8	90,9
690	50	30	30,58	975	0,88	IE3	92,9	93,8	90,9

Dimensions

AC (mm) :	459
L (mm) :	835
TBL (mm) :	2300
TBW (mm) :	186
D (mm) :	60
E (mm) :	140
F (mm) :	18

BB (mm) :	386
A (mm) :	356
H (mm) :	225
AD (mm) :	333
AB (mm) :	440
K (mm) :	19
C (mm) :	149
B (mm) :	311

Boîte à bornes

Position boîte à bornes :	Dessus
PE raccordement (mm) :	M50x1.5

Caractéristiques

Référence :	ST3-225 M6
Nombre de pôles :	6
Courant de démarrage relatif (A) :	7
Couple nominal (N.m) :	293,85
Couple de démarrage relatif (Cd/Cn) :	1,8
Couple maximum relatif (Cm/Cn) :	2,2
Classe d'isolation :	F
Classe d'échauffement :	B
Moment d'inertie (kg.m²) :	0,67058
Pression sonore (dB(A)) :	76
Equilibrage / classe de vibration :	Rotors équilibrés dynamiquement avec « demi clavette ». Classe de vibration A selon la norme CEI60034-14.

Normes

Certifications :	CE

Construction

Matière carcasse :	Fonte
Matière flasque :	Fonte
Roulement côté D :	NU313
Roulement côté N :	6313-C3
Joint côté D :	65x90x10
Joint côté N :	65x90x10
Protection thermique :	CTP