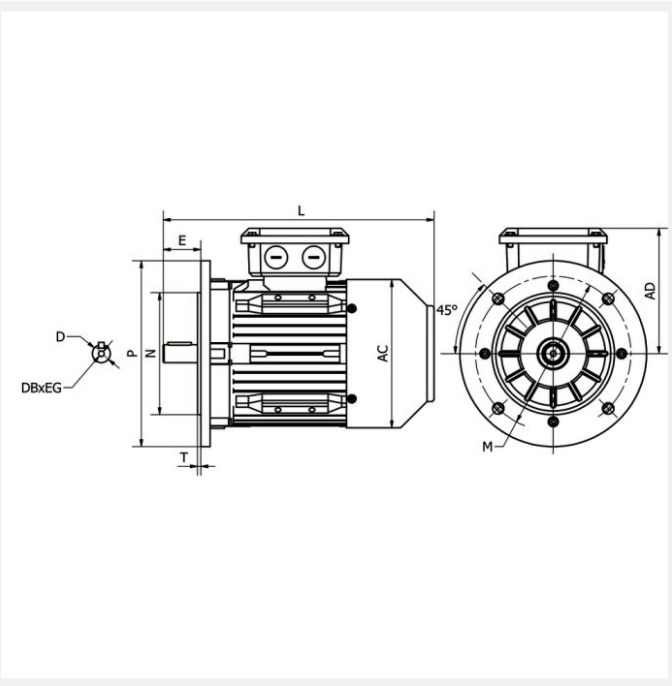

IE3 ST3-160L6 11kW 6P 230/400 B5 FF300 LL CTP

Référence : ST3-160 L6
Code article : 23642421

Classe de rendement : IE3
Matière carcasse : Fonte

1 autre visuel pour cet article disponible en annexe p.3/3

IE3 | IP55 | PTC | S1 | 400V 50Hz

Poids (kg) :	140
Forme construction :	B5

U [V]	f [Hz]	P [kW]	I [A]	n [min-1]	cos phi	Classe	η 100%	η 75%	η 50%
230	50	11	40,07	960	0,76	IE3	90,3	91,2	88,5
400	50	11	23,14	960	0,76	IE3	90,3	91,2	88,5

Dimensions

AC (mm) :	313
L (mm) :	650
TBL (mm) :	187
TBW (mm) :	162
D (mm) :	42
E (mm) :	110
F (mm) :	12

A (mm) :	254
H (mm) :	160
AD (mm) :	244
AB (mm) :	316
K (mm) :	15
C (mm) :	108
M (mm) :	300
P (mm) :	350
N (mm) :	250
S (mm) :	19
T (mm) :	5
B (mm) :	254

Boîte à bornes

Position boîte à bornes :	Dessus
PE raccordement (mm) :	M32x1.5

Caractéristiques

Référence :	ST3-160 L6
Nombre de pôles :	6
Courant de démarrage relatif (A) :	8,5
Couple nominal (N.m) :	109,43
Couple de démarrage relatif (Cd/Cn) :	2,5
Couple maximum relatif (Cm/Cn) :	2,8
Classe d'isolation :	F
Classe d'échauffement :	B
Moment d'inertie (kg.m²) :	0,13544

Pression sonore (dB(A)) :	73
Equilibrage / classe de vibration :	Rotors équilibrés dynamiquement avec « demi clavette ». Classe de vibration A selon la norme CEI60034-14.

Normes

Certifications :	CE

Construction

Matière carcasse :	Fonte
Matière flasque :	Fonte
Roulement côté D :	6309-C3
Roulement côté N :	6309-C3
Joint côté D :	45x65x8
Joint côté N :	45x65x8
Protection thermique :	CTP