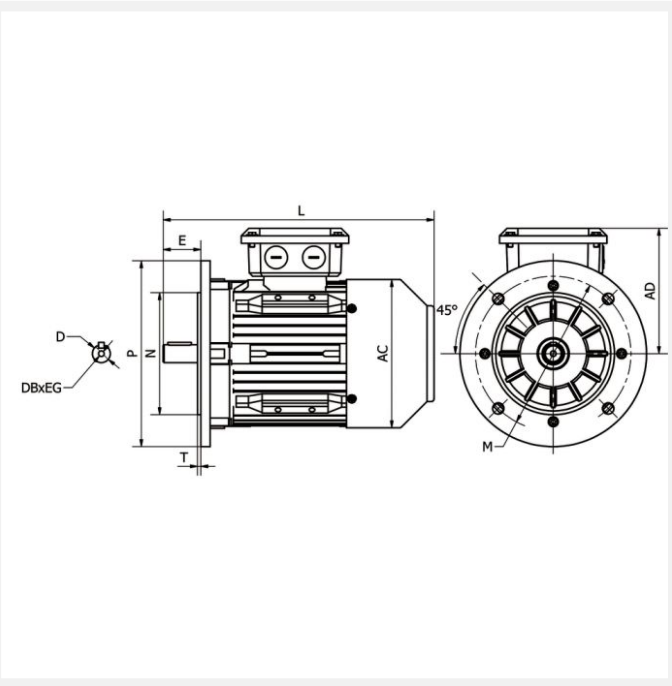

IE3 ST3-132MX6 5,5kW 6P 230/400 B5 FF265 LL CTP

Référence : ST3-132 MX6
Code article : 23642021

Classe de rendement : IE3
Matière carcasse : Fonte

1 autre visuel pour cet article disponible en annexe p.3/3

IE3 | IP55 | PTC | S1 | 400V 50Hz

Poids (kg) :	76
Forme construction :	B5

U [V]	f [Hz]	P [kW]	I [A]	n [min-1]	cos phi	Classe	η 100%	η 75%	η 50%
230	50	5,5	22,01	950	0,71	IE3	88	88,8	86,9
400	50	5,5	12,71	950	0,71	IE3	88	88,8	86,9

Dimensions

AC (mm) :	259
L (mm) :	505
TBL (mm) :	134
TBW (mm) :	134
D (mm) :	38
E (mm) :	80
F (mm) :	10

A (mm) :	216
H (mm) :	132
AD (mm) :	200
M (mm) :	265
P (mm) :	300
N (mm) :	230
S (mm) :	15
T (mm) :	4
B (mm) :	178

Boîte à bornes

Position boîte à bornes :	Dessus
PE raccordement (mm) :	M25x1.5

Caractéristiques

Référence :	ST3-132 MX6
Nombre de pôles :	6
Courant de démarrage relatif (A) :	7,5
Couple nominal (N.m) :	55,29
Couple de démarrage relatif (Cd/Cn) :	2,3
Couple maximum relatif (Cm/Cn) :	2,5
Classe d'isolation :	F
Classe d'échauffement :	B
Moment d'inertie (kg.m²) :	0,05443
Pression sonore (dB(A)) :	69
Equilibrage / classe de vibration :	Rotors équilibrés dynamiquement avec « demi clavette ». Classe de vibration A selon la norme CEI60034-14.

Normes

Certifications :	CE

Construction

Matière carcasse :	Fonte
Matière flasque :	Fonte
Roulement côté D :	6308-ZZ-C3
Roulement côté N :	6308-ZZ-C3
Joint côté D :	40x58x7
Joint côté N :	40x58x7
Protection thermique :	CTP