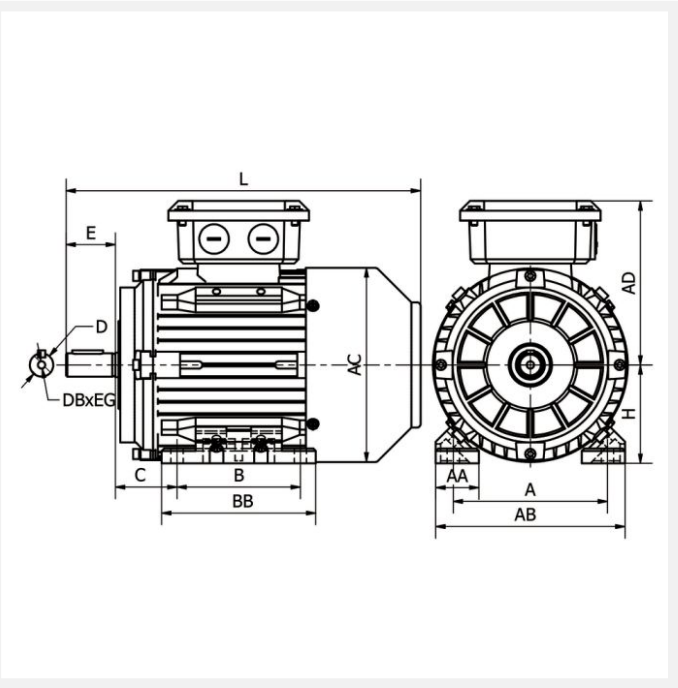

IE3 ST3-100L6 1,5kW 6P 230/400 B3 LL CTP

Référence : ST3-100 L6
Code article : 23641220

Classe de rendement : IE3
Matière carcasse : Fonte

1 autre visuel pour cet article disponible en annexe p.3/3

IE3 | IP55 | PTC | S1 | 400V 50Hz

Poids (kg) :	34
Forme construction :	B3

U [V]	f [Hz]	P [kW]	I [A]	n [min-1]	cos phi	Classe	η 100%	η 75%	η 50%
230	50	1,5	6,14	940	0,74	IE3	82,5	83	81,6
400	50	1,5	3,55	940	0,74	IE3	82,5	83	81,6

Dimensions

AC (mm) :	199
L (mm) :	385
TBL (mm) :	114
TBW (mm) :	114
D (mm) :	28
E (mm) :	60
F (mm) :	8

BB (mm) :	180
A (mm) :	160
H (mm) :	100
AD (mm) :	151
AB (mm) :	203
K (mm) :	12
C (mm) :	63
B (mm) :	140

Boîte à bornes

Position boîte à bornes :	Dessus
PE raccordement (mm) :	M20x1.5

Caractéristiques

Référence :	ST3-100 L6
Nombre de pôles :	6
Courant de démarrage relatif (A) :	5,2
Couple nominal (N.m) :	15,24
Couple de démarrage relatif (Cd/Cn) :	2
Couple maximum relatif (Cm/Cn) :	2,2
Classe d'isolation :	F
Classe d'échauffement :	B
Moment d'inertie (kg.m²) :	0,00972
Pression sonore (dB(A)) :	61
Equilibrage / classe de vibration :	Rotors équilibrés dynamiquement avec « demi clavette ». Classe de vibration A selon la norme CEI60034-14.

Normes

Certifications :	CE

Construction

Matière carcasse :	Fonte
Matière flasque :	Fonte
Roulement côté D :	6206-ZZ-C3
Roulement côté N :	6206-ZZ-C3
Joint côté D :	30x44x7
Joint côté N :	30x44x7
Protection thermique :	CTP