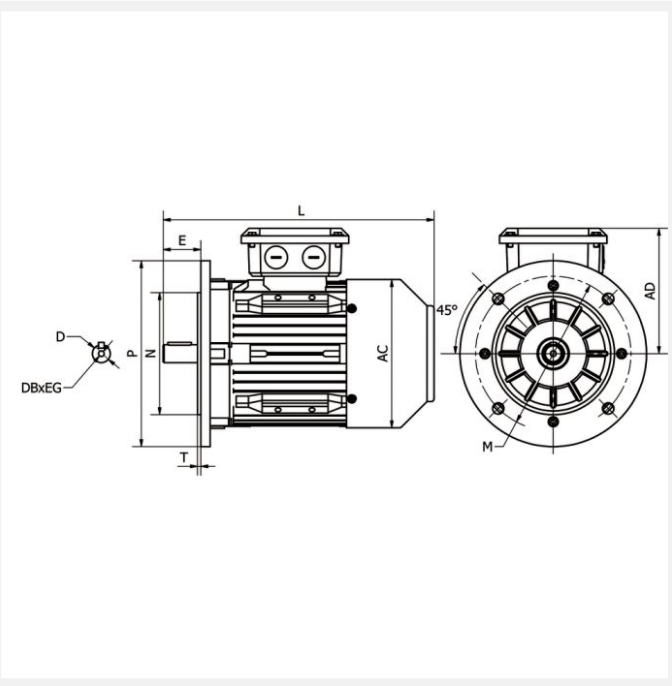

IE3 ST3-355LX4 315kW 4P 400/690 B5 FF740 LL CTP

Référence : ST3-355 LX4
Code article : 23634131

Classe de rendement : IE3
Matière carcasse : Fonte

1 autre visuel pour cet article disponible en annexe p.3/3

IE3 | IP55 | PTC | S1 | 400V 50Hz

Poids (kg) :	1757
Forme construction :	B5

U [V]	f [Hz]	P [kW]	I [A]	n [min-1]	cos phi	Classe	η 100%	η 75%	η 50%
400	50	315	532,14	1480	0,89	IE3	96	96,3	95,5
690	50	315	307,23	1480	0,89	IE3	96	96,3	95,5

Dimensions

AC (mm) :	700
L (mm) :	1565
TBL (mm) :	380
TBW (mm) :	330
D (mm) :	100
E (mm) :	210
F (mm) :	28

A (mm) :	610
H (mm) :	355
AD (mm) :	655
AB (mm) :	740
K (mm) :	28
C (mm) :	254
M (mm) :	740
P (mm) :	800
N (mm) :	680
S (mm) :	24
T (mm) :	6
B (mm) :	630

Boîte à bornes

Position boîte à bornes :	Dessus
PE raccordement (mm) :	M63x1.5

Caractéristiques

Référence :	ST3-355 LX4
Nombre de pôles :	4
Courant de démarrage relatif (A) :	8
Couple nominal (N.m) :	2032,6
Couple de démarrage relatif (Cd/Cn) :	2
Couple maximum relatif (Cm/Cn) :	2,3
Classe d'isolation :	F
Classe d'échauffement :	B
Moment d'inertie (kg.m²) :	9,3408

Pression sonore (dB(A)) :	101
Equilibrage / classe de vibration :	Rotors équilibrés dynamiquement avec « demi clavette ». Classe de vibration A selon la norme CEI60034-14.

Normes

Certifications :	CE

Construction

Matière carcasse :	Fonte
Matière flasque :	Fonte
Roulement côté D :	6322-C3
Roulement côté N :	6322-C3
Joint côté D :	-
Joint côté N :	-
Protection thermique :	CTP