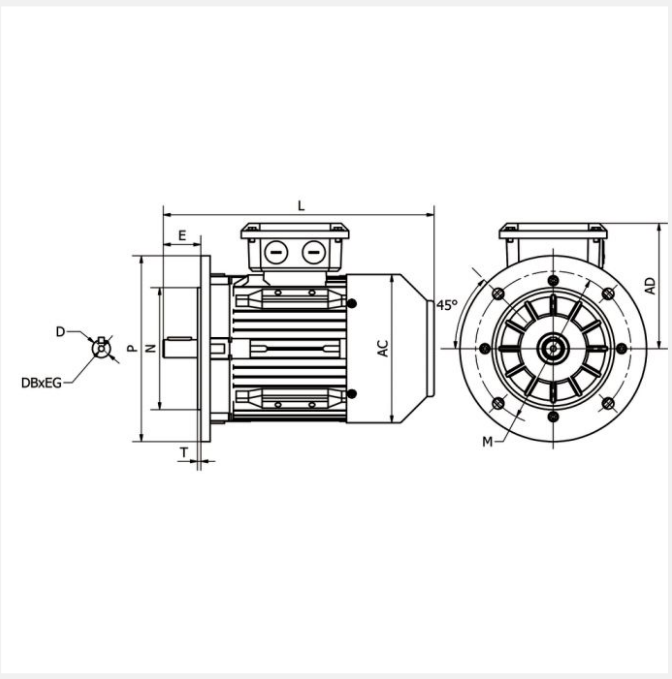

IE3 ST3-315M4 132kW 4P 400/690 B5 FF600 LL CTP

Référence : ST3-315 M4
Code article : 23633531

Classe de rendement : IE3
Matière carcasse : Fonte

1 autre visuel pour cet article disponible en annexe p.3/3

IE3 | IP55 | PTC | S1 | 400V 50Hz

Poids (kg) :	1070
Forme construction :	B5

U [V]	f [Hz]	P [kW]	I [A]	n [min-1]	cos phi	Classe	η 100%	η 75%	η 50%
400	50	132	226,47	1480	0,88	IE3	95,6	95,8	95
690	50	132	130,75	1480	0,88	IE3	95,6	95,8	95

Dimensions

AC (mm) :	680
L (mm) :	1385
TBL (mm) :	350
TBW (mm) :	290
D (mm) :	80
E (mm) :	170
F (mm) :	22

A (mm) :	508
H (mm) :	315
AD (mm) :	510
AB (mm) :	628
K (mm) :	28
C (mm) :	216
M (mm) :	600
P (mm) :	660
N (mm) :	550
S (mm) :	24
T (mm) :	6
B (mm) :	457

Boîte à bornes

Position boîte à bornes :	Dessus
PE raccordement (mm) :	M63x1.5

Caractéristiques

Référence :	ST3-315 M4
Nombre de pôles :	4
Courant de démarrage relatif (A) :	9
Couple nominal (N.m) :	851,76
Couple de démarrage relatif (Cd/Cn) :	2,2
Couple maximum relatif (Cm/Cn) :	2,6
Classe d'isolation :	F
Classe d'échauffement :	B
Moment d'inertie (kg.m²) :	4,29667

Pression sonore (dB(A)) :	93
Equilibrage / classe de vibration :	Rotors équilibrés dynamiquement avec « demi clavette ». Classe de vibration A selon la norme CEI60034-14.

Construction

Matière carcasse :	Fonte
Matière flasque :	Fonte
Roulement côté D :	6319-C3
Roulement côté N :	6319-C3
Joint côté D :	95x120x12
Joint côté N :	95x120x12
Protection thermique :	CTP