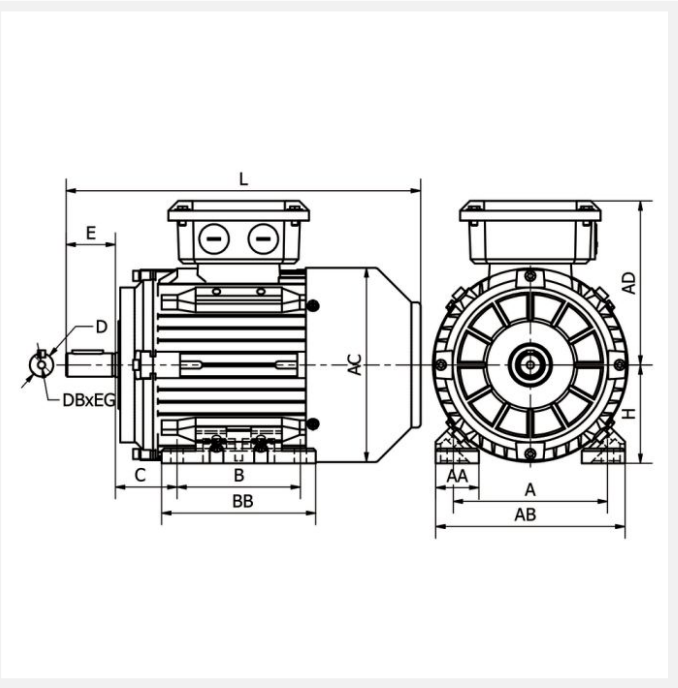

IE3 ST3-280S4 75kW 4P 400/690 B3 VL CTP

Référence : ST3-280 S4
Code article : 23633239

Classe de rendement : IE3
Matière carcasse : Fonte

1 autre visuel pour cet article disponible en annexe p.3/3

IE3 | IP55 | PTC | S1 | 400V 50Hz

Poids (kg) :	565
Forme construction :	B3

U [V]	f [Hz]	P [kW]	I [A]	n [min-1]	cos phi	Classe	η 100%	η 75%	η 50%
400	50	75	130,98	1480	0,87	IE3	95	95,1	94,8
690	50	75	75,62	1480	0,87	IE3	95	95,1	94,8

Dimensions

AC (mm) :	559
L (mm) :	984
TBL (mm) :	260
TBW (mm) :	218
D (mm) :	75
E (mm) :	140
F (mm) :	20

BB (mm) :	459
A (mm) :	457
H (mm) :	280
AD (mm) :	395
AB (mm) :	560
K (mm) :	24
C (mm) :	190
B (mm) :	368

Boîte à bornes

Position boîte à bornes :	Dessus
PE raccordement (mm) :	M50x1.5

Caractéristiques

Référence :	ST3-280 S4
Nombre de pôles :	4
Courant de démarrage relatif (A) :	10
Couple nominal (N.m) :	483,95
Couple de démarrage relatif (Cd/Cn) :	2,5
Couple maximum relatif (Cm/Cn) :	2,8
Classe d'isolation :	F
Classe d'échauffement :	B
Moment d'inertie (kg.m²) :	1,99603
Pression sonore (dB(A)) :	86
Equilibrage / classe de vibration :	Rotors équilibrés dynamiquement avec « demi clavette ». Classe de vibration A selon la norme CEI60034-14.

Normes

Certifications :	CE

Construction

Matière carcasse :	Fonte
Matière flasque :	Fonte
Roulement côté D :	NU316
Roulement côté N :	6316-C3
Joint côté D :	80x100x10
Joint côté N :	80x100x10
Protection thermique :	CTP