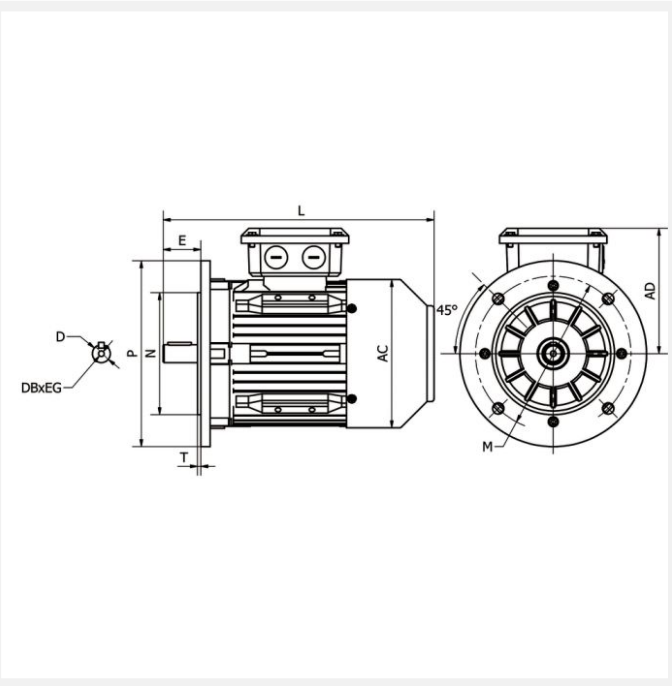


# IE3 ST3-200L4 30kW 4P 400/690 B5 FF350 LL CTP

Référence : ST3-200 L4
Code article : 23632831

Classe de rendement : IE3
Matière carcasse : Fonte

1 autre visuel pour cet article disponible en annexe p.3/3

IE3 | IP55 | PTC | S1 | 400V 50Hz

| | |
|---|---|
| **Poids (kg) :** | 252 |
| **Forme construction :** | B5 |

| U [V] | f [Hz] | P [kW] | I [A] | n [min-1] | cos phi | Classe | η 100% | η 75% | η 50% |
|---|---|---|---|---|---|---|---|---|---|
| 400 | 50 | 30 | 57,11 | 1470 | 0,81 | IE3 | 93,6 | 93,7 | 93,2 |
| 690 | 50 | 30 | 32,97 | 1470 | 0,81 | IE3 | 93,6 | 93,7 | 93,2 |

## Dimensions

| | |
|---|---|
| **AC (mm) :** | 399 |
| **L (mm) :** | 768,5 |
| **TBL (mm) :** | 233 |
| **TBW (mm) :** | 186 |
| **D (mm) :** | 55 |
| **E (mm) :** | 110 |
| **F (mm) :** | 16 |

| | |
|---|---|
| **A (mm) :** | 318 |
| **H (mm) :** | 200 |
| **AD (mm) :** | 300 |
| **AB (mm) :** | 393 |
| **K (mm) :** | 19 |
| **C (mm) :** | 133 |
| **M (mm) :** | 350 |
| **P (mm) :** | 300 |
| **N (mm) :** | 400 |
| **S (mm) :** | 19 |
| **T (mm) :** | 5 |
| **B (mm) :** | 305 |

## Boîte à bornes

| | |
|---|---|
| **Position boîte à bornes :** | Dessus |
| **PE raccordement (mm) :** | M40x1.5 |

## Caractéristiques

| | |
|---|---|
| **Référence :** | ST3-200 L4 |
| **Nombre de pôles :** | 4 |
| **Courant de démarrage relatif (A) :** | 9 |
| **Couple nominal (N.m) :** | 194,9 |
| **Couple de démarrage relatif (Cd/Cn) :** | 2,5 |
| **Couple maximum relatif (Cm/Cn) :** | 2,8 |
| **Classe d'isolation :** | F |
| **Classe d'échauffement :** | B |
| **Moment d'inertie (kg.m²) :** | 0,29441 |

| | |
|---|---|
| **Pression sonore (dB(A)) :** | 79 |
| **Equilibrage / classe de vibration :** | Rotors équilibrés dynamiquement avec « demi clavette ». Classe de vibration A selon la norme CEI60034-14. |

## Normes

| | |
|---|---|
| **Certifications :** | CE |

## Construction

| | |
|---|---|
| **Matière carcasse :** | Fonte |
| **Matière flasque :** | Fonte |
| **Roulement côté D :** | 6312-C3 |
| **Roulement côté N :** | 6312-C3 |
| **Joint côté D :** | 60x80x8 |
| **Joint côté N :** | 60x80x8 |
| **Protection thermique :** | CTP |