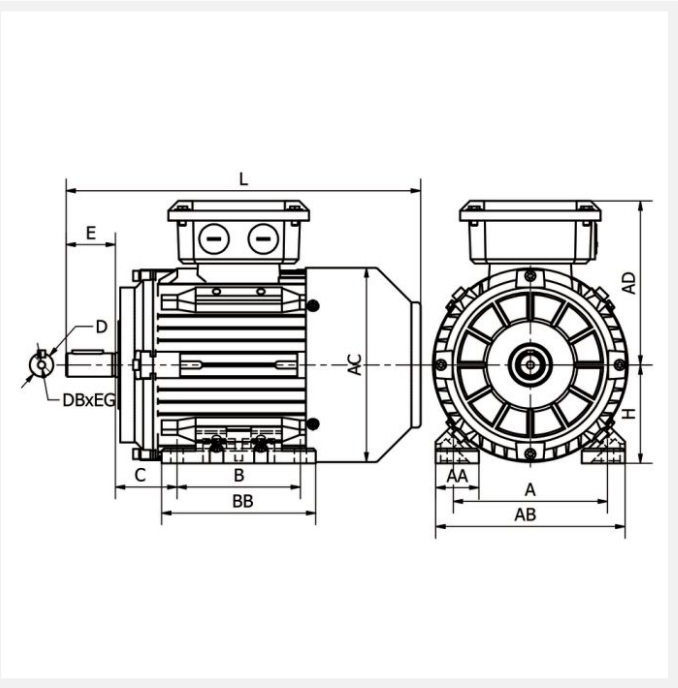

IE3 ST3-180L4 22kW 4P 400/690 B3 LL CTP

Référence : ST3-180 L4
Code article : 23632730

Classe de rendement : IE3
Matière carcasse : Fonte

1 autre visuel pour cet article disponible en annexe p.3/3

IE3 | IP55 | PTC | S1 | 400V 50Hz

Poids (kg) :	196
Forme construction :	B3

U [V]	f [Hz]	P [kW]	I [A]	n [min-1]	cos phi	Classe	η 100%	η 75%	η 50%
400	50	22	39,25	1460	0,87	IE3	93	93,7	92,9
690	50	22	22,66	1460	0,87	IE3	93	93,7	92,9

Dimensions

AC (mm) :	360
L (mm) :	725
TBL (mm) :	187
TBW (mm) :	162
D (mm) :	48
E (mm) :	110
F (mm) :	14

BB (mm) :	348
A (mm) :	279
H (mm) :	180
AD (mm) :	265
AB (mm) :	354
K (mm) :	15
C (mm) :	121
B (mm) :	279

Boîte à bornes

Position boîte à bornes :	Dessus
PE raccordement (mm) :	M32x1.5

Caractéristiques

Référence :	ST3-180 L4
Nombre de pôles :	4
Courant de démarrage relatif (A) :	10
Couple nominal (N.m) :	143,9
Couple de démarrage relatif (Cd/Cn) :	2,5
Couple maximum relatif (Cm/Cn) :	3
Classe d'isolation :	F
Classe d'échauffement :	B
Moment d'inertie (kg.m²) :	0,19433
Pression sonore (dB(A)) :	76
Equilibrage / classe de vibration :	Rotors équilibrés dynamiquement avec « demi clavette ». Classe de vibration A selon la norme CEI60034-14.

Normes

Certifications :	CE

Construction

Matière carcasse :	Fonte
Matière flasque :	Fonte
Roulement côté D :	6311-C3
Roulement côté N :	6311-C3
Joint côté D :	55x75x8
Joint côté N :	55x75x8
Protection thermique :	CTP