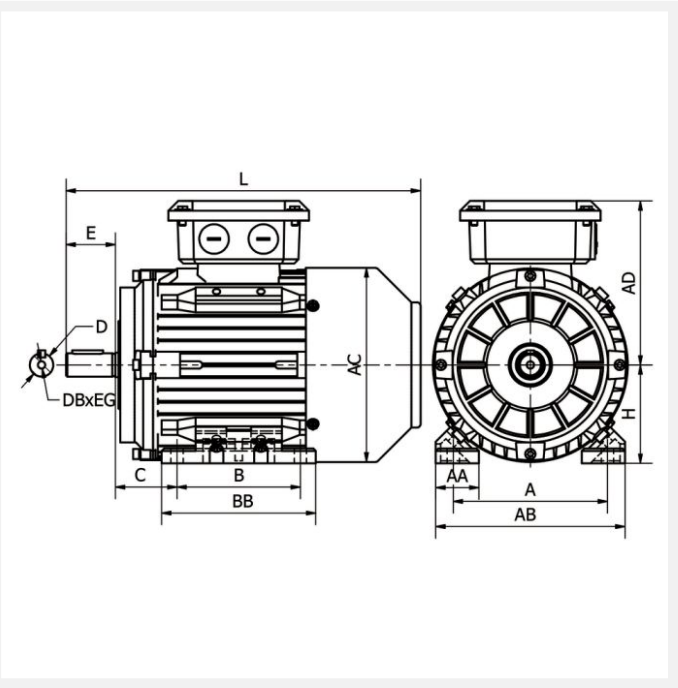

IE3 ST3-132M4 7,5kW 4P 230/400 B3 LL CTP

Référence : ST3-132 M4
Code article : 23632120

Classe de rendement : IE3
Matière carcasse : Fonte

1 autre visuel pour cet article disponible en annexe p.3/3

IE3 | IP55 | PTC | S1 | 400V 50Hz

Poids (kg) :	79
Forme construction :	B3

U [V]	f [Hz]	P [kW]	I [A]	n [min-1]	cos phi	Classe	η 100%	η 75%	η 50%
230	50	7,5	24,4	1440	0,85	IE3	90,4	91,3	91,2
400	50	7,5	14,09	1440	0,85	IE3	90,4	91,3	91,2

Dimensions

AC (mm) :	259
L (mm) :	505
TBL (mm) :	134
TBW (mm) :	134
D (mm) :	38
E (mm) :	80
F (mm) :	10

BB (mm) :	228
A (mm) :	216
H (mm) :	132
AD (mm) :	200
AB (mm) :	263
K (mm) :	12
C (mm) :	89
B (mm) :	178

Boîte à bornes

Position boîte à bornes :	Dessus
PE raccordement (mm) :	M25x1.5

Caractéristiques

Référence :	ST3-132 M4
Nombre de pôles :	4
Courant de démarrage relatif (A) :	9
Couple nominal (N.m) :	49,74
Couple de démarrage relatif (Cd/Cn) :	2,5
Couple maximum relatif (Cm/Cn) :	3
Classe d'isolation :	F
Classe d'échauffement :	B
Moment d'inertie (kg.m²) :	0,04412
Pression sonore (dB(A)) :	71
Equilibrage / classe de vibration :	Rotors équilibrés dynamiquement avec « demi clavette ». Classe de vibration A selon la norme CEI60034-14.

Normes

Certifications :	CE

Construction

Matière carcasse :	Fonte
Matière flasque :	Fonte
Roulement côté D :	6308-ZZ-C3
Roulement côté N :	6308-ZZ-C3
Joint côté D :	40x58x7
Joint côté N :	40x58x7
Protection thermique :	CTP