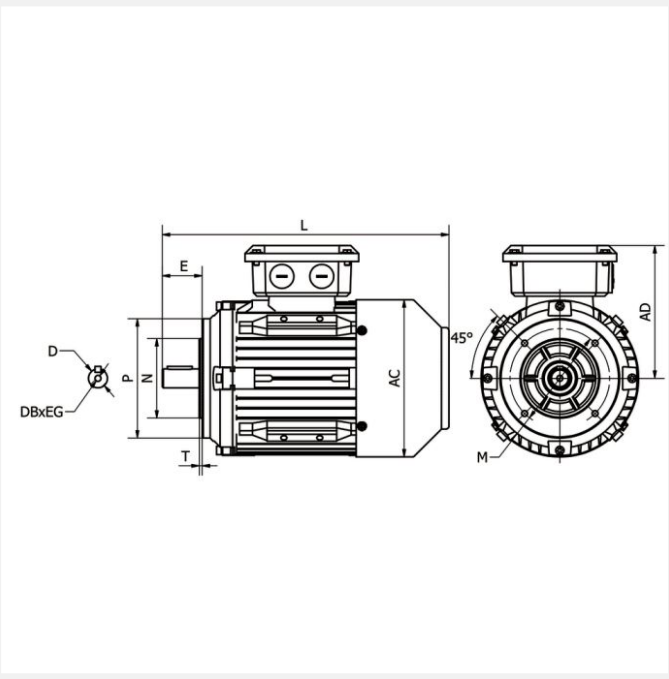

IE3 ST3-112M4 4kW 4P 290/500 B14 FT130 LL CTP

Référence : ST3-112 M4
Code article : 23631652

Classe de rendement : IE3
Matière carcasse : Fonte

1 autre visuel pour cet article disponible en annexe p.3/3

IE3 | IP55 | PTC | S1 | 400V 50Hz

Poids (kg) :	47
Forme construction :	B14

U [V]	f [Hz]	P [kW]	I [A]	n [min-1]	cos phi	Classe	η 100%	η 75%	η 50%
290	50	4	10,97	1440	0,82	IE3	88,6	88,9	87,5
500	50	4	6,36	1440	0,82	IE3	88,6	88,9	87,5

Dimensions

AC (mm) :	220
L (mm) :	405
TBL (mm) :	134
TBW (mm) :	134
D (mm) :	28
E (mm) :	60
F (mm) :	8

A (mm) :	190
H (mm) :	112
AD (mm) :	180
AB (mm) :	231
K (mm) :	12
C (mm) :	70
M (mm) :	130
P (mm) :	160
N (mm) :	110
S (mm) :	3,5
T (mm) :	M8
B (mm) :	140

Boîte à bornes

Position boîte à bornes :	Dessus
PE raccordement (mm) :	M25x1.5

Caractéristiques

Référence :	ST3-112 M4
Nombre de pôles :	4
Courant de démarrage relatif (A) :	8,6
Couple nominal (N.m) :	26,53
Couple de démarrage relatif (Cd/Cn) :	2,5
Couple maximum relatif (Cm/Cn) :	3
Classe d'isolation :	F
Classe d'échauffement :	B
Moment d'inertie (kg.m²) :	0,01545

Pression sonore (dB(A)) :	65
Equilibrage / classe de vibration :	Rotors équilibrés dynamiquement avec « demi clavette ». Classe de vibration A selon la norme CEI60034-14.

Normes

Certifications :	CE

Construction

Matière carcasse :	Fonte
Matière flasque :	Fonte
Roulement côté D :	6306-ZZ-C3
Roulement côté N :	6306-ZZ-C3
Joint côté D :	30x44x7
Joint côté N :	30x44x7
Protection thermique :	CTP