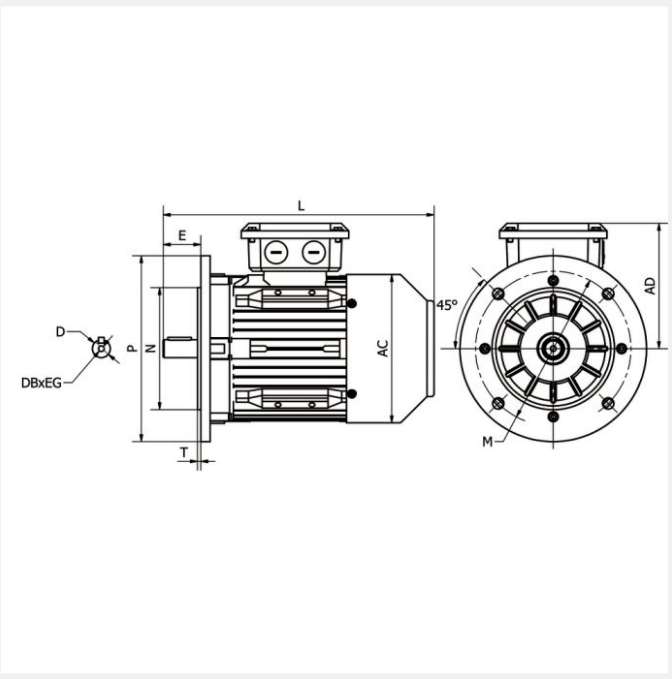

IE3 ST3-280S2 75kW 2P 400/690 B5 FF500 LL CTP

Référence : ST3-280 S2
Code article : 23623231

Classe de rendement : IE3
Matière carcasse : Fonte

1 autre visuel pour cet article disponible en annexe p.3/3

IE3 | IP55 | PTC | S1 | 400V 50Hz

Poids (kg) :	570
Forme construction :	B5

U [V]	f [Hz]	P [kW]	I [A]	n [min-1]	cos phi	Classe	η 100%	η 75%	η 50%
400	50	75	125,62	2960	0,91	IE3	94,7	94,9	93,7
690	50	75	72,52	2960	0,91	IE3	94,7	94,9	93,7

Dimensions

AC (mm) :	559
L (mm) :	984
TBL (mm) :	260
TBW (mm) :	218
D (mm) :	65
E (mm) :	140
F (mm) :	18

A (mm) :	457
H (mm) :	280
AD (mm) :	395
AB (mm) :	560
K (mm) :	24
C (mm) :	190
M (mm) :	500
P (mm) :	550
N (mm) :	450
S (mm) :	19
T (mm) :	5
B (mm) :	368

Boîte à bornes

Position boîte à bornes :	Dessus
PE raccordement (mm) :	M50x1.5

Caractéristiques

Référence :	ST3-280 S2
Nombre de pôles :	2
Courant de démarrage relatif (A) :	10
Couple nominal (N.m) :	241,98
Couple de démarrage relatif (Cd/Cn) :	2,5
Couple maximum relatif (Cm/Cn) :	2,6
Classe d'isolation :	F
Classe d'échauffement :	B
Moment d'inertie (kg.m²) :	0,82911

Pression sonore (dB(A)) :	94
Equilibrage / classe de vibration :	Rotors équilibrés dynamiquement avec « demi clavette ». Classe de vibration A selon la norme CEI60034-14.

Normes

Certifications :	CE

Construction

Matière carcasse :	Fonte
Matière flasque :	Fonte
Roulement côté D :	6316-C3
Roulement côté N :	6316-C3
Joint côté D :	80x100x10
Joint côté N :	80x100x10
Protection thermique :	CTP