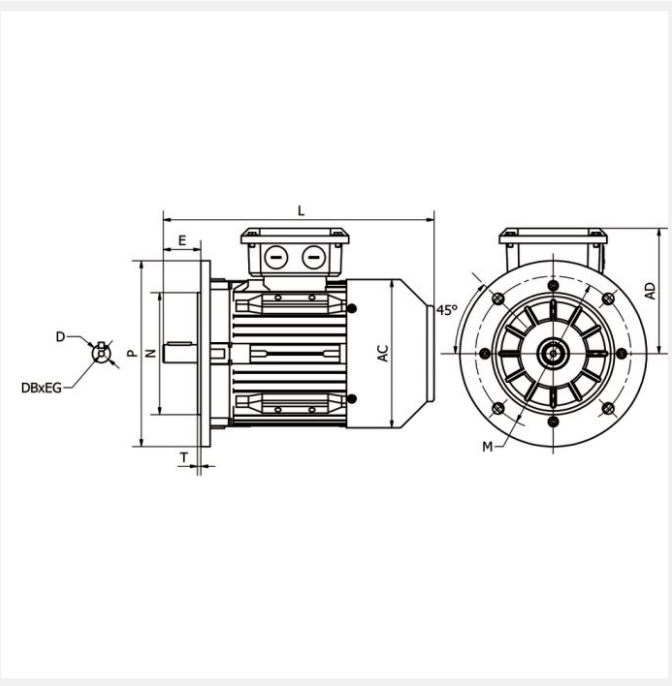

IE3 ST3-225M2 45kW 2P 400/690 B5 FF400 LL CTP

Référence : ST3-225 M2
Code article : 23623031

Classe de rendement : IE3
Matière carcasse : Fonte

1 autre visuel pour cet article disponible en annexe p.3/3

IE3 | IP55 | PTC | S1 | 400V 50Hz

Poids (kg) :	369
Forme construction :	B5

U [V]	f [Hz]	P [kW]	I [A]	n [min-1]	cos phi	Classe	η 100%	η 75%	η 50%
400	50	45	75,93	2950	0,91	IE3	94	94,6	94,1
690	50	45	43,83	2950	0,91	IE3	94	94,6	94,1

Dimensions

AC (mm) :	459
L (mm) :	805
TBL (mm) :	2300
TBW (mm) :	186
D (mm) :	55
E (mm) :	110
F (mm) :	16

A (mm) :	356
H (mm) :	225
AD (mm) :	333
AB (mm) :	440
K (mm) :	19
C (mm) :	149
M (mm) :	400
P (mm) :	450
N (mm) :	350
S (mm) :	19
T (mm) :	5
B (mm) :	311

Boîte à bornes

Position boîte à bornes :	Dessus
PE raccordement (mm) :	M50x1.5

Caractéristiques

Référence :	ST3-225 M2
Nombre de pôles :	2
Courant de démarrage relatif (A) :	8,5
Couple nominal (N.m) :	145,68
Couple de démarrage relatif (Cd/Cn) :	2,5
Couple maximum relatif (Cm/Cn) :	2,5
Classe d'isolation :	F
Classe d'échauffement :	B
Moment d'inertie (kg.m²) :	0,34366

Pression sonore (dB(A)) :	92
Equilibrage / classe de vibration :	Rotors équilibrés dynamiquement avec « demi clavette ». Classe de vibration A selon la norme CEI60034-14.

Normes

Certifications :	CE

Construction

Matière carcasse :	Fonte
Matière flasque :	Fonte
Roulement côté D :	6313-C3
Roulement côté N :	6313-C3
Joint côté D :	65x90x10
Joint côté N :	65x90x10
Protection thermique :	CTP