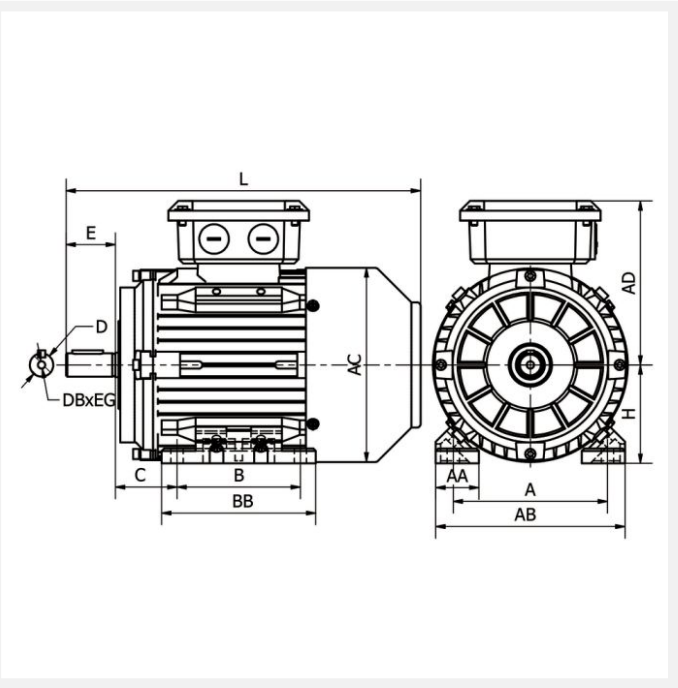

IE3 ST3-200L2 30kW 2P 400/690 B3 VL CTP

Référence : ST3-200 L2
Code article : 23622839

Classe de rendement : IE3
Matière carcasse : Fonte

1 autre visuel pour cet article disponible en annexe p.3/3

IE3 | IP55 | PTC | S1 | 400V 50Hz

Poids (kg) :	247
Forme construction :	B3

U [V]	f [Hz]	P [kW]	I [A]	n [min-1]	cos phi	Classe	η 100%	η 75%	η 50%
400	50	30	52,15	2945	0,89	IE3	93,3	93,8	93,2
690	50	30	30,1	2945	0,89	IE3	93,3	93,8	93,2

Dimensions

AC (mm) :	399
L (mm) :	768,5
TBL (mm) :	233
TBW (mm) :	186
D (mm) :	55
E (mm) :	110
F (mm) :	16

BB (mm) :	368
A (mm) :	318
H (mm) :	200
AD (mm) :	300
AB (mm) :	393
K (mm) :	19
C (mm) :	133
B (mm) :	305

Boîte à bornes

Position boîte à bornes :	Dessus
PE raccordement (mm) :	M40x1.5

Caractéristiques

Référence :	ST3-200 L2
Nombre de pôles :	2
Courant de démarrage relatif (A) :	8,5
Couple nominal (N.m) :	97,28
Couple de démarrage relatif (Cd/Cn) :	2,5
Couple maximum relatif (Cm/Cn) :	2,5
Classe d'isolation :	F
Classe d'échauffement :	B
Moment d'inertie (kg.m²) :	0,17351
Pression sonore (dB(A)) :	92
Equilibrage / classe de vibration :	Rotors équilibrés dynamiquement avec « demi clavette ». Classe de vibration A selon la norme CEI60034-14.

Normes

Certifications :	CE

Construction

Matière carcasse :	Fonte
Matière flasque :	Fonte
Roulement côté D :	NU312
Roulement côté N :	6312-C3
Joint côté D :	60x80x8
Joint côté N :	60x80x8
Protection thermique :	CTP