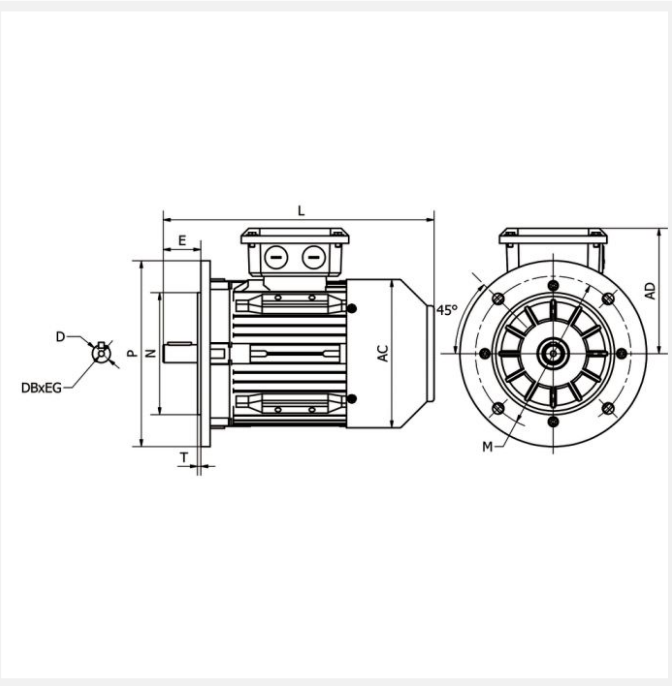

IE3 ST3-112M2 4kW 2P 290/500 B5 FF215 LL CTP

Référence : ST3-112 M2
Code article : 23621651

Classe de rendement : IE3
Matière carcasse : Fonte

1 autre visuel pour cet article disponible en annexe p.3/3

IE3 | IP55 | PTC | S1 | 400V 50Hz

Poids (kg) :	45
Forme construction :	B5

U [V]	f [Hz]	P [kW]	I [A]	n [min-1]	cos phi	Classe	η 100%	η 75%	η 50%
290	50	4	9,93	2910	0,9	IE3	88,1	88,5	87,1
500	50	4	5,76	2910	0,9	IE3	88,1	88,5	87,1

Dimensions

AC (mm) :	220
L (mm) :	405
TBL (mm) :	134
TBW (mm) :	134
D (mm) :	28
E (mm) :	60
F (mm) :	8

A (mm) :	190
H (mm) :	112
AD (mm) :	180
AB (mm) :	231
K (mm) :	12
C (mm) :	70
M (mm) :	215
P (mm) :	250
N (mm) :	180
S (mm) :	15
T (mm) :	4
B (mm) :	140

Boîte à bornes

Position boîte à bornes :	Dessus
PE raccordement (mm) :	M25x1.5

Caractéristiques

Référence :	ST3-112 M2
Nombre de pôles :	2
Courant de démarrage relatif (A) :	10,5
Couple nominal (N.m) :	13,13
Couple de démarrage relatif (Cd/Cn) :	2,5
Couple maximum relatif (Cm/Cn) :	2,8
Classe d'isolation :	F
Classe d'échauffement :	B
Moment d'inertie (kg.m²) :	0,00744

Pression sonore (dB(A)) :	77
Equilibrage / classe de vibration :	Rotors équilibrés dynamiquement avec « demi clavette ». Classe de vibration A selon la norme CEI60034-14.

Normes

Certifications :	CE

Construction

Matière carcasse :	Fonte
Matière flasque :	Fonte
Roulement côté D :	6306-ZZ-C3
Roulement côté N :	6306-ZZ-C3
Joint côté D :	30x44x7
Joint côté N :	30x44x7
Protection thermique :	CTP