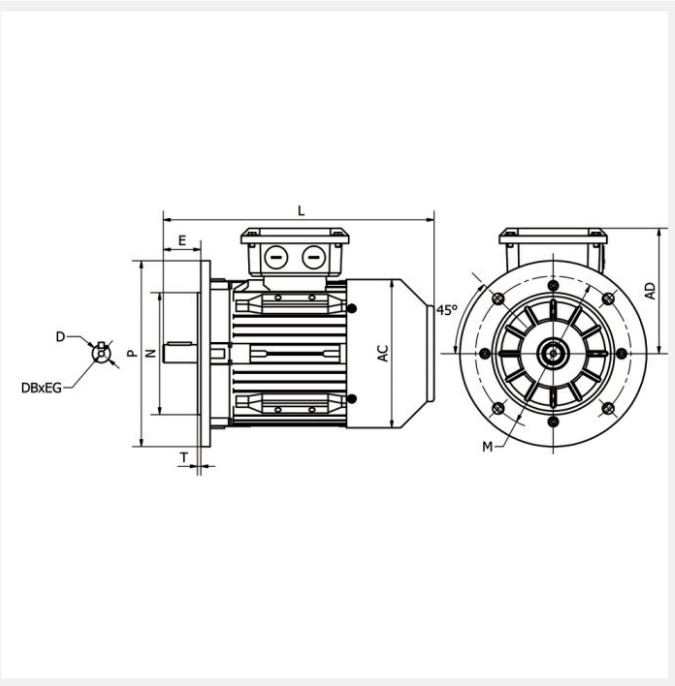

IE3 ST3-80G2 1,1kW 2P 290/500 B5 FF165 LL CTP

Référence : ST3-80 G2
Code article : 23621151

Classe de rendement : IE3
Matière carcasse : Fonte

1 autre visuel pour cet article disponible en annexe p.3/3

IE3 | IP55 | PTC | S1 | 400V 50Hz

Poids (kg) :	17
Forme construction :	B5

U [V]	f [Hz]	P [kW]	I [A]	n [min-1]	cos phi	Classe	η 100%	η 75%	η 50%
290	50	1,1	3,22	2880	0,8	IE3	82,7	83,5	81,6
500	50	1,1	1,87	2880	0,8	IE3	82,7	83,5	81,6

Dimensions

AC (mm) :	158
L (mm) :	290
TBL (mm) :	114
TBW (mm) :	114
D (mm) :	19
E (mm) :	40
F (mm) :	6

BB (mm) :	125
A (mm) :	125
H (mm) :	80
AD (mm) :	134
AB (mm) :	154
K (mm) :	9
C (mm) :	50
M (mm) :	165
P (mm) :	200
N (mm) :	130
S (mm) :	12
T (mm) :	3,5
B (mm) :	100

Boîte à bornes

Position boîte à bornes :	Dessus
PE raccordement (mm) :	M20x1.5

Caractéristiques

Référence :	ST3-80 G2
Nombre de pôles :	2
Courant de démarrage relatif (A) :	8
Couple nominal (N.m) :	3,65
Couple de démarrage relatif (Cd/Cn) :	2,5
Couple maximum relatif (Cm/Cn) :	2,8
Classe d'isolation :	F
Classe d'échauffement :	B

Moment d'inertie (kg.m²) :	0,00128
Pression sonore (dB(A)) :	67
Equilibrage / classe de vibration :	Rotors équilibrés dynamiquement avec « demi clavette ». Classe de vibration A selon la norme CEI60034-14.

Normes

Certifications :	CE

Construction

Matière carcasse :	Fonte
Matière flasque :	Fonte
Roulement côté D :	6204-ZZ-C3
Roulement côté N :	6204-ZZ-C3
Joint côté D :	20x34x7
Joint côté N :	20x34x7
Protection thermique :	CTP