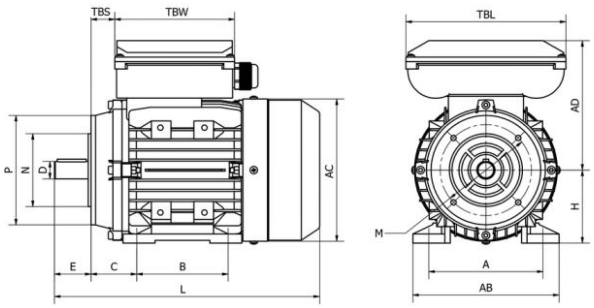

MMP71G4 0,37kW 4P 230 B34 FT85 LL

Référence : MMP71G4
Code article : 23362614

Classe de rendement : IE : NC
Matière carcasse : Aluminium

1 autre visuel pour cet article disponible en annexe p.3/3

IP55 | S3 60% | 230V 50Hz

Poids (kg) :	7.1
Forme construction :	B34

U [V]	f [Hz]	P [kW]	I [A]	n [min-1]	cos phi	Classe	η 100%
230	50	0,37	2,48	1325	0,99	IE : NC	65,5

Dimensions

AC (mm) :	147
L (mm) :	241
TBL (mm) :	99
TBW (mm) :	118
D (mm) :	14
E (mm) :	30
F (mm) :	5
A (mm) :	112

H (mm) :	71
AD (mm) :	125
AB (mm) :	132
K (mm) :	7
C (mm) :	45
M (mm) :	85
P (mm) :	105
N (mm) :	70
S (mm) :	M6
T (mm) :	3
B (mm) :	90

Boîte à bornes

Position boîte à bornes :	Dessus
PE raccordement (mm) :	1-M20*1.5

Caractéristiques

Référence :	MMP71G4
Nombre de pôles :	4
Courant de démarrage relatif (A) :	2,6
Couple nominal (N.m) :	2,67
Couple de démarrage relatif (Cd/Cn) :	0,7
Couple maximum relatif (Cm/Cn) :	1,52
Classe d'isolation :	F
Classe d'échauffement :	B
Moment d'inertie (kg.m²) :	0,000898
Pression sonore (dB(A)) :	68

Equilibrage / classe de vibration :	Les rotors sont équilibrés dynamiquement avec une demi-clavette. Le niveau d'équilibrage correspond à la classe A.

Normes

Certifications :	CE

Construction

Matière carcasse :	Aluminium
Matière flasque :	Aluminium
Couleur RAL :	RAL 9006, aluminium blanc.
Roulement côté D :	6204 ZZ
Roulement côté N :	6202 ZZ
Joint côté D :	15x25x7
Joint côté N :	15x25x7