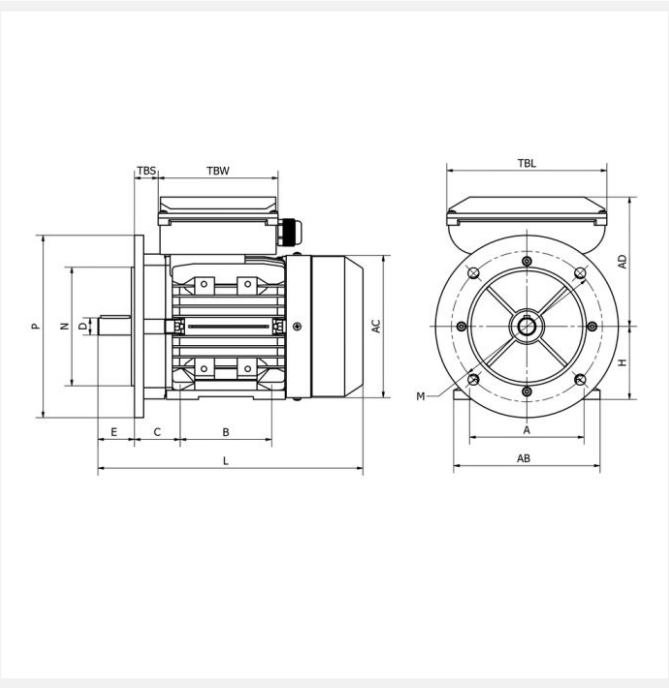

MMP90L2 2,2kW 2P 230 B35 FF165 LL

Référence : MMP90L2
Code article : 23361413

Classe de rendement : IE : NC
Matière carcasse : Aluminium

1 autre visuel pour cet article disponible en annexe p.3/3

IP55 | S3 60% | 230V 50Hz

Poids (kg) :	18
Forme construction :	B35

U [V]	f [Hz]	P [kW]	I [A]	n [min-1]	cos phi	Classe	η 100%
230	50	2,2	12,4	2765	0,99	IE : NC	78

Dimensions

AC (mm) :	183
L (mm) :	337
TBL (mm) :	152
TBW (mm) :	130
D (mm) :	24
E (mm) :	50
F (mm) :	8
A (mm) :	140

H (mm) :	90
AD (mm) :	160
AB (mm) :	175
K (mm) :	10
C (mm) :	56
M (mm) :	165
P (mm) :	200
N (mm) :	130
S (mm) :	12
T (mm) :	3,5
B (mm) :	125

Boîte à bornes

Position boîte à bornes :	Dessus
PE raccordement (mm) :	1-M20*1.5

Caractéristiques

Référence :	MMP90L2
Nombre de pôles :	2
Courant de démarrage relatif (A) :	4,1
Couple nominal (N.m) :	7,6
Couple de démarrage relatif (Cd/Cn) :	0,65
Couple maximum relatif (Cm/Cn) :	1,8
Classe d'isolation :	F
Classe d'échauffement :	B
Moment d'inertie (kg.m²) :	0,002136
Pression sonore (dB(A)) :	80

Equilibrage / classe de vibration :	Les rotors sont équilibrés dynamiquement avec une demi-clavette. Le niveau d'équilibrage correspond à la classe A.

Normes

Certifications :	CE

Construction

Matière carcasse :	Aluminium
Matière flasque :	Aluminium
Couleur RAL :	RAL 9006, aluminium blanc.
Roulement côté D :	6201 ZZ
Roulement côté N :	6204 ZZ
Joint côté D :	25x37x7
Joint côté N :	25x37x7