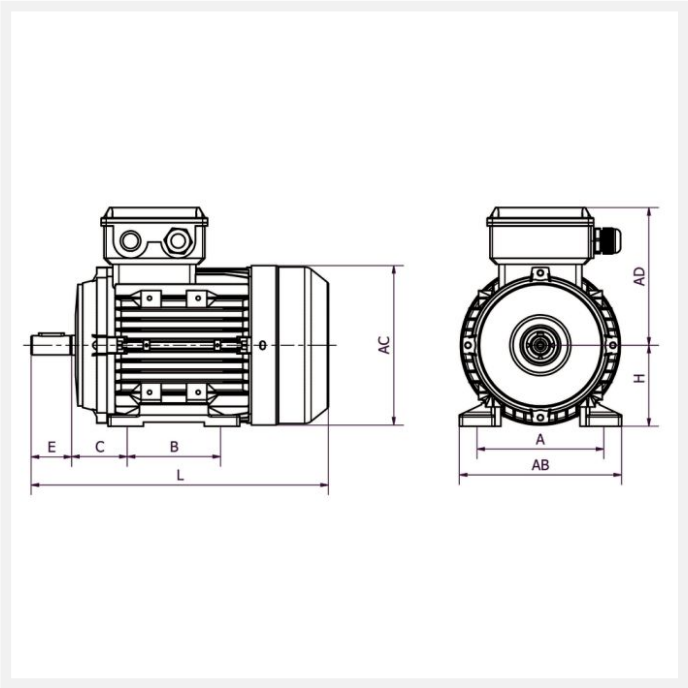

IE1 MH1-132MX6 5,5kW 6P 230/400 B3 LL

Référence : MH1-132 MX6
Code article : 23301440

Classe de rendement : IE1
Matière carcasse : Aluminium

1 autre visuel pour cet article disponible en annexe p.3/3

IP55 | S3 60% | 400V 50Hz

Poids (kg) :	55
Forme construction :	B3

U [V]	f [Hz]	P [kW]	I [A]	n [min-1]	cos phi	Classe	η 100%
230	50	5,5	20,61	940	0,78	IE1	85,3
400	50	5,5	11,9	940	0,78	IE1	85,3

Dimensions

AC (mm) :	256
L (mm) :	477
TBL (mm) :	104
TBW (mm) :	104
D (mm) :	38
E (mm) :	80
F (mm) :	10

A (mm) :	216
H (mm) :	132
HD (mm) :	316
AD (mm) :	184
AB (mm) :	252
K (mm) :	12
C (mm) :	89
B (mm) :	178

Boîte à bornes

Position boîte à bornes :	Dessus
PE raccordement (mm) :	M25x1,5

Caractéristiques

Référence :	MH1-132 MX6
Service :	S3-60%
Nombre de pôles :	6
Courant de démarrage relatif (A) :	5,5
Couple nominal (N.m) :	55,9
Couple de démarrage relatif (Cd/Cn) :	1,8
Couple maximum relatif (Cm/Cn) :	2
Classe d'isolation :	F
Classe d'échauffement :	B
Pression sonore (dB(A)) :	73
Equilibrage / classe de vibration :	Rotors équilibrés dynamiquement avec « demi clavette ». Classe de vibration A selon la norme CEI60034-14.

Construction

Matière carcasse :	Aluminium
Matière flasque :	Aluminium
Couleur RAL :	RAL 9006, aluminium blanc.
Roulement côté D :	6308-ZZ
Roulement côté N :	6308-ZZ
Joint côté D :	40x58x8
Joint côté N :	40x58x8