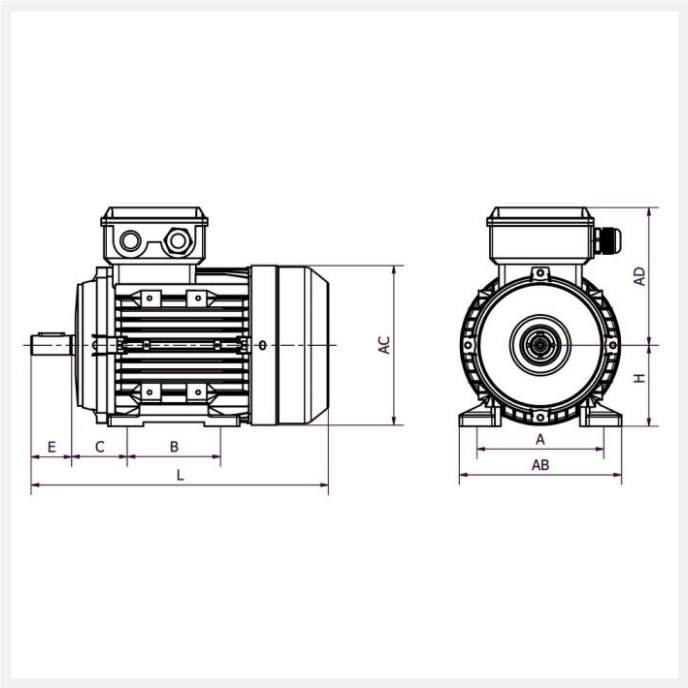

IE1 MH1-112MX6 3kW 6P 230/400 B3 LL

Référence : MH1-112 S6
Code article : 23301140

Classe de rendement : IE1
Matière carcasse : Aluminium

1 autre visuel pour cet article disponible en annexe p.3/3

IP55 | S3 60% | 400V 50Hz

Poids (kg) :	36
Forme construction :	B3

U [V]	f [Hz]	P [kW]	I [A]	n [min-1]	cos phi	Classe	η 100%
230	50	3	13,16	930	0,75	IE1	76,3
400	50	3	7,6	930	0,75	IE1	76,3

Dimensions

AC (mm) :	221
L (mm) :	390
TBL (mm) :	104
TBW (mm) :	104
D (mm) :	28
E (mm) :	60
F (mm) :	8

A (mm) :	190
H (mm) :	112
HD (mm) :	278
AD (mm) :	166
AB (mm) :	220
K (mm) :	12
C (mm) :	70
B (mm) :	140

Boîte à bornes

Position boîte à bornes :	Dessus
PE raccordement (mm) :	M25X1.5

Caractéristiques

Référence :	MH1-112 S6
Service :	S3-60%
Nombre de pôles :	6
Courant de démarrage relatif (A) :	5,5
Couple nominal (N.m) :	30,8
Couple de démarrage relatif (Cd/Cn) :	1,8
Couple maximum relatif (Cm/Cn) :	2
Classe d'isolation :	F
Classe d'échauffement :	B
Pression sonore (dB(A)) :	70
Equilibrage / classe de vibration :	Rotors équilibrés dynamiquement avec « demi clavette ». Classe de vibration A selon la norme CEI60034-14.

Construction

Matière carcasse :	Aluminium
Matière flasque :	Aluminium
Couleur RAL :	RAL 9006, aluminium blanc.
Roulement côté D :	6306-ZZ
Roulement côté N :	6306-ZZ
Joint côté D :	30x44x7
Joint côté N :	30x44x7