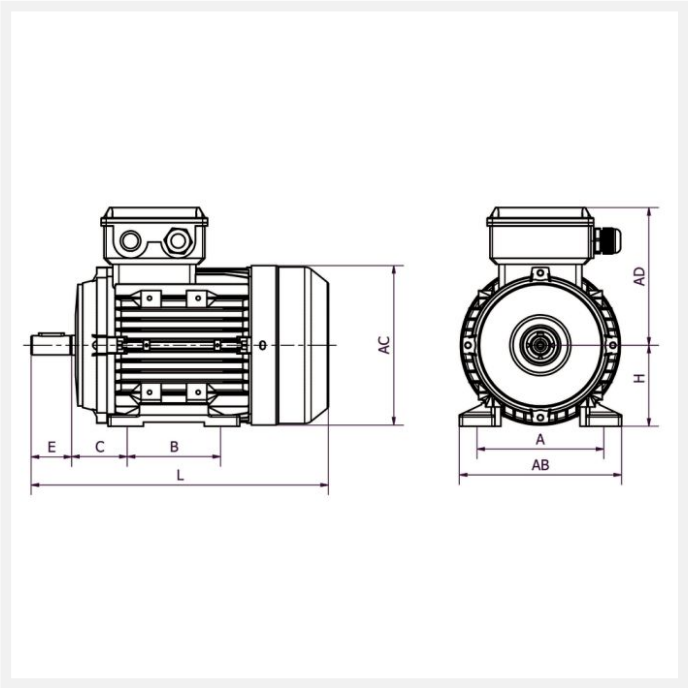


# IE1 MH1-90L6 1,1kW 6P 230/400 B3 LL

Référence : MH1-90 L6
Code article : 23300840

Classe de rendement : IE1
Matière carcasse : Aluminium

1 autre visuel pour cet article disponible en annexe p.3/3

IP55 | S3 60% | 400V 50Hz

| | |
|---|---|
| **Poids (kg) :** | 15 |
| **Forme construction :** | B3 |

| U [V] | f [Hz] | P [kW] | I [A] | n [min-1] | cos phi | Classe | η 100% |
|---|---|---|---|---|---|---|---|
| 230 | 50 | 1,1 | 5,19 | 910 | 0,72 | IE1 | 75,5 |
| 400 | 50 | 1,1 | 3 | 910 | 0,72 | IE1 | 75,5 |

## Dimensions

| | |
|---|---|
| **AC (mm) :** | 175 |
| **L (mm) :** | 322 |
| **TBL (mm) :** | 86 |
| **TBW (mm) :** | 86 |
| **D (mm) :** | 24 |
| **E (mm) :** | 50 |
| **F (mm) :** | 8 |

| | |
|---|---|
| **A (mm) :** | 140 |
| **H (mm) :** | 90 |
| **HD (mm) :** | 215 |
| **AD (mm) :** | 125 |
| **AB (mm) :** | 175 |
| **K (mm) :** | 10 |
| **C (mm) :** | 56 |
| **B (mm) :** | 125 |

## Boîte à bornes

| | |
|---|---|
| **Position boîte à bornes :** | Dessus |
| **PE raccordement (mm) :** | M20x1.5 |

## Caractéristiques

| | |
|---|---|
| **Référence :** | MH1-90 L6 |
| **Service :** | S3-60% |
| **Nombre de pôles :** | 6 |
| **Courant de démarrage relatif (A) :** | 5 |
| **Couple nominal (N.m) :** | 11,5 |
| **Couple de démarrage relatif (Cd/Cn) :** | 2 |
| **Couple maximum relatif (Cm/Cn) :** | 2 |
| **Classe d'isolation :** | F |
| **Classe d'échauffement :** | B |
| **Pression sonore (dB(A)) :** | 63 |
| **Equilibrage / classe de vibration :** | Rotors équilibrés dynamiquement avec « demi clavette ». Classe de vibration A selon la norme CEI60034-14. |

## Construction

| | |
|---|---|
| **Matière carcasse :** | Aluminium |
| **Matière flasque :** | Aluminium |
| **Couleur RAL :** | RAL 9006, aluminium blanc. |
| **Roulement côté D :** | 6205-ZZ |
| **Roulement côté N :** | 6204-ZZ |
| **Joint côté D :** | 25x37x7 |
| **Joint côté N :** | 20x34x7 |