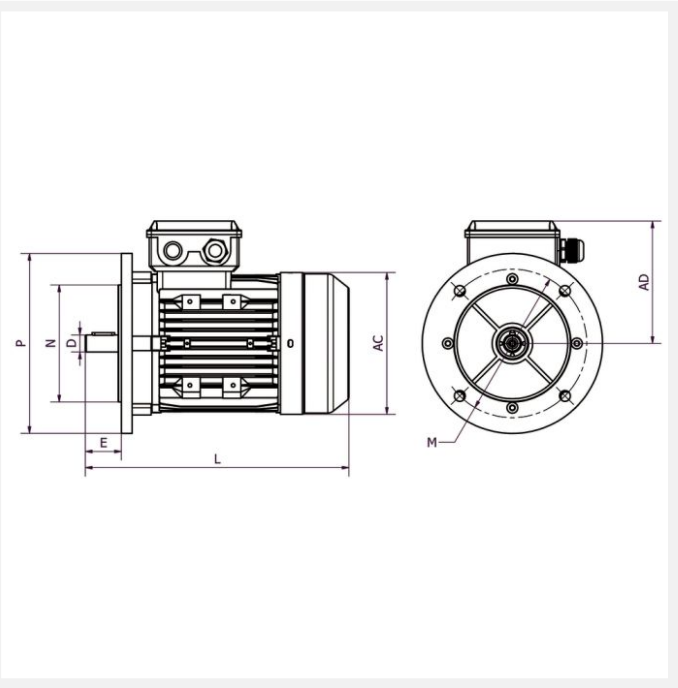

IE1 MH1-100L4 2,2kW 4P 230/400 B5 FF215 LL

Référence : MH1-100 L4
Code article : 23291541

Classe de rendement : IE1
Matière carcasse : Aluminium

1 autre visuel pour cet article disponible en annexe p.3/3

IP55 | S3 60% | 400V 50Hz

Poids (kg) :	21
Forme construction :	B5

U [V]	f [Hz]	P [kW]	I [A]	n [min-1]	cos phi	Classe	η 100%
230	50	2,2	8,31	1420	0,83	IE1	80,6
400	50	2,2	4,8	1420	0,83	IE1	80,6

Dimensions

AC (mm) :	198
L (mm) :	366
TBL (mm) :	86
TBW (mm) :	86
D (mm) :	28
E (mm) :	60
F (mm) :	8

A (mm) :	160
H (mm) :	100
HD (mm) :	234
AD (mm) :	134
AB (mm) :	198
K (mm) :	12
C (mm) :	63
M (mm) :	215
P (mm) :	150
N (mm) :	180
S (mm) :	14,5
T (mm) :	4
B (mm) :	140

Boîte à bornes

Position boîte à bornes :	Dessus
PE raccordement (mm) :	M20x1.5

Caractéristiques

Référence :	MH1-100 L4
Service :	S3-60%
Nombre de pôles :	4
Courant de démarrage relatif (A) :	6
Couple nominal (N.m) :	14,8
Couple de démarrage relatif (Cd/Cn) :	2
Couple maximum relatif (Cm/Cn) :	2,2
Classe d'isolation :	F

Classe d'échauffement :	B
Pression sonore (dB(A)) :	70
Equilibrage / classe de vibration :	Rotors équilibrés dynamiquement avec « demi clavette ». Classe de vibration A selon la norme CEI60034-14.

Construction

Matière carcasse :	Aluminium
Matière flasque :	Aluminium
Couleur RAL :	RAL 9006, aluminium blanc.
Roulement côté D :	6206-ZZ
Roulement côté N :	6206-ZZ
Joint côté D :	30x44x7
Joint côté N :	30x44x7