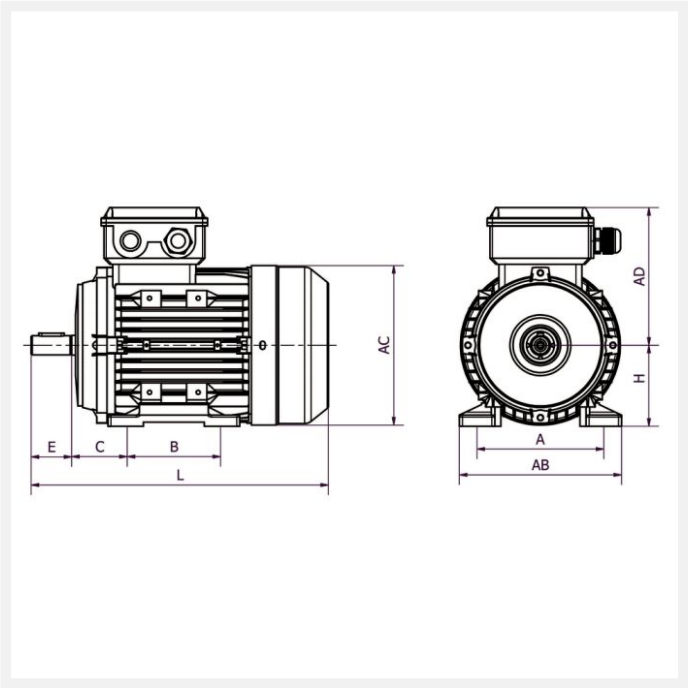

IE1 MH1-90L4 1,5kW 4P 230/400 B3 LL

Référence : MH1-90 L4
Code article : 23291340

Classe de rendement : IE1
Matière carcasse : Aluminium

1 autre visuel pour cet article disponible en annexe p.3/3

IP55 | S3 60% | 400V 50Hz

Poids (kg) :	16
Forme construction :	B3

U [V]	f [Hz]	P [kW]	I [A]	n [min-1]	cos phi	Classe	η 100%
230	50	1,5	6,06	1400	0,79	IE1	79
400	50	1,5	3,5	1400	0,79	IE1	79

Dimensions

AC (mm) :	175
L (mm) :	322
TBL (mm) :	86
TBW (mm) :	86
D (mm) :	24
E (mm) :	50
F (mm) :	8

A (mm) :	140
H (mm) :	90
HD (mm) :	215
AD (mm) :	125
AB (mm) :	175
K (mm) :	10
C (mm) :	56
B (mm) :	125

Boîte à bornes

Position boîte à bornes :	Dessus
PE raccordement (mm) :	M20x1.5

Caractéristiques

Référence :	MH1-90 L4
Service :	S3-60%
Nombre de pôles :	4
Courant de démarrage relatif (A) :	5,5
Couple nominal (N.m) :	10,2
Couple de démarrage relatif (Cd/Cn) :	2
Couple maximum relatif (Cm/Cn) :	2,2
Classe d'isolation :	F
Classe d'échauffement :	B
Pression sonore (dB(A)) :	66
Equilibrage / classe de vibration :	Rotors équilibrés dynamiquement avec « demi clavette ». Classe de vibration A selon la norme CEI60034-14.

Construction

Matière carcasse :	Aluminium
Matière flasque :	Aluminium
Couleur RAL :	RAL 9006, aluminium blanc.
Roulement côté D :	6205-ZZ
Roulement côté N :	6204-ZZ
Joint côté D :	25x37x7
Joint côté N :	20x34x7