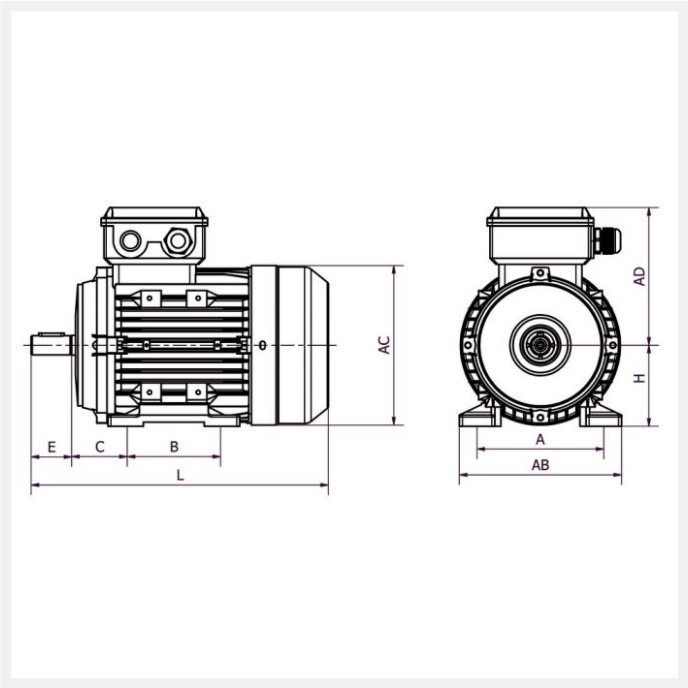

IE1 MH1-160M2 11kW 2P 400/690 B3 LL

Référence : MH1-160 M2
Code article : 23282550

Classe de rendement : IE1
Matière carcasse : Aluminium

1 autre visuel pour cet article disponible en annexe p.3/3

IP55 | S3 60% | 400V 50Hz

Poids (kg) :	81
Forme construction :	B3

U [V]	f [Hz]	P [kW]	I [A]	n [min-1]	cos phi	Classe	η 100%
400	50	11	20,6	2920	0,88	IE1	87,5
690	50	11	11,89	2920	0,88	IE1	87,5

Dimensions

AC (mm) :	314
L (mm) :	610
TBL (mm) :	146
TBW (mm) :	143
D (mm) :	42
E (mm) :	110
F (mm) :	12

A (mm) :	254
H (mm) :	160
HD (mm) :	390
AD (mm) :	230
AB (mm) :	290
K (mm) :	19
C (mm) :	108
B (mm) :	210

Boîte à bornes

Position boîte à bornes :	Dessus
PE raccordement (mm) :	M32x1,5

Caractéristiques

Référence :	MH1-160 M2
Service :	S3-60%
Nombre de pôles :	2
Courant de démarrage relatif (A) :	6
Couple nominal (N.m) :	36
Couple de démarrage relatif (Cd/Cn) :	1,8
Couple maximum relatif (Cm/Cn) :	2,3
Classe d'isolation :	F
Classe d'échauffement :	B
Pression sonore (dB(A)) :	87
Equilibrage / classe de vibration :	Rotors équilibrés dynamiquement avec « demi clavette ». Classe de vibration A selon la norme CEI60034-14.

Construction

Matière carcasse :	Aluminium
Matière flasque :	Aluminium
Couleur RAL :	RAL 9006, aluminium blanc.
Roulement côté D :	6309-ZZ
Roulement côté N :	6309-ZZ
Joint côté D :	45x65x8
Joint côté N :	45x65x8