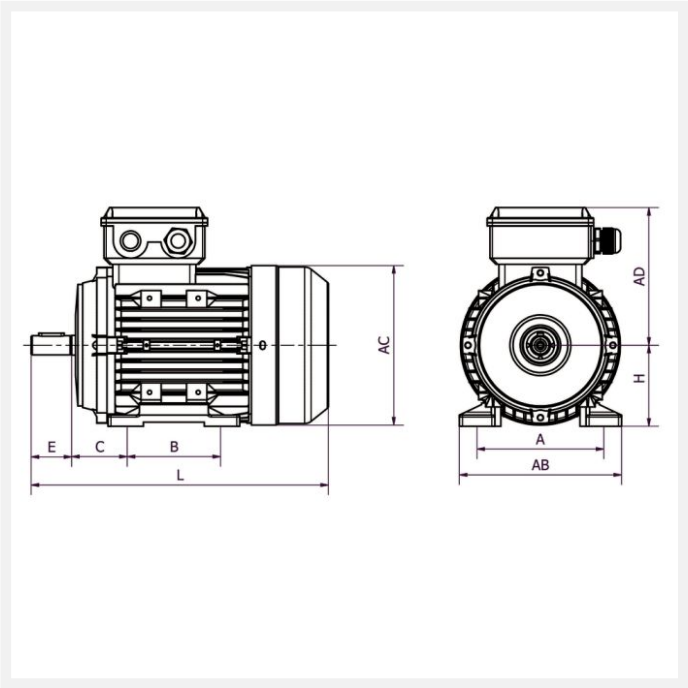

IE1 MH1-100L2 3kW 2P 230/400 B3 LL

Référence : MH1-100 L2
Code article : 23281640

Classe de rendement : IE1
Matière carcasse : Aluminium

1 autre visuel pour cet article disponible en annexe p.3/3

IP55 | S1 | 400V 50Hz

Poids (kg) :	23
Forme construction :	B3

U [V]	f [Hz]	P [kW]	I [A]	n [min-1]	cos phi	Classe	η 100%
230	50	3	10,21	2900	0,88	IE1	84,1
400	50	3	5,9	2900	0,88	IE1	84,1

Dimensions

AC (mm) :	198
L (mm) :	366
TBL (mm) :	86
TBW (mm) :	86
D (mm) :	28
E (mm) :	60
F (mm) :	8

A (mm) :	160
H (mm) :	100
HD (mm) :	234
AD (mm) :	134
AB (mm) :	198
K (mm) :	12
C (mm) :	63
B (mm) :	140

Boîte à bornes

Position boîte à bornes :	Dessus
PE raccordement (mm) :	M20x1.5

Caractéristiques

Référence :	MH1-100 L2
Service :	S3-60%
Nombre de pôles :	2
Courant de démarrage relatif (A) :	6
Couple nominal (N.m) :	9,9
Couple de démarrage relatif (Cd/Cn) :	2,2
Couple maximum relatif (Cm/Cn) :	2,3
Classe d'isolation :	F
Classe d'échauffement :	B
Pression sonore (dB(A)) :	82
Equilibrage / classe de vibration :	Rotors équilibrés dynamiquement avec « demi clavette ». Classe de vibration A selon la norme CEI60034-14.

Construction

Matière carcasse :	Aluminium
Matière flasque :	Aluminium
Couleur RAL :	RAL 9006, aluminium blanc.
Roulement côté D :	6206-ZZ
Roulement côté N :	6206-ZZ
Joint côté D :	30x44x7
Joint côté N :	30x44x7